EN FİTTİNGLER EN10253–2
EN FITTINGS EN10253–2

EN 10235-2
2008–05

EN Fittingler

EN 10253-1, Basınçlı Ekipmanlar Yönetmeliği (97/23/EC) kapsamındaki uygulamalarda kullanılmak üzere tasarlanmayan, basınç dayanımı resmi referans teşkil etmeyen fittingleri tanımlar.

EN 10253-2 iki tür fittingi tanımlar:

Tanımlanan benzer et kalınlığına sahip boruya kıyasla, Tip A fittinglerin kaynak uçlarındaki ve gövdesindeki et kalınlıkları benzerdir. İç basınç direnci, genel olarak aynı boyut ölçülerine sahip düz bir boruya göre daha azdır.

Gövde cepherindeki et kalınları daha kalın olan Tip B fittingleri, aynı boyut ölçülerine sahip düz bir borunun iç basınç direnci ile mukavemet edecek şekilde dizayn edilmişlerdir.

Tip A ve Tip B fittingleri, 97/23/EC Basınçlı Kaplar Yönetmeliği uygulamalarında kullanılmak üzere tasarlanmıştır. Bu Yönerge ve diğer yorumlamaya yardımcı direktiflere (örneğin direktif 7/19) göre dikişsiz fittingler malzeme kabul edilirken, dikişli fittingler ise komponent olarak kabul edilmektedirler. Bu nedenle, bu Avrupa normunun bazı yerlerinde, dikişsiz ve dikişli bağlantı parçaları değerleri farklıdır.

Alıcı tarafından sağlanması gereken bilgiler:
1. Zorunlu Bilgiler
Altta listenen bilgiler, fiyat teklifi talebinde ya da sipariş esnasında alıcı tarafından verilmelidir:
a) Talep edilen miktar (Sayı, miktar) ;
b) Atıfta bulunulan Avrupa Standardı ;
c) Fittingin tipi, A veya B ;
d) Fittingin tanımı ve et kalınlığı T(T1) ;
e) Çelik türü veya malzemesinin tanımı;

Bir dizi seçenek bu Avrupa standardında tanımlanmıştır. Müşterinin, sipariş ya da teklif alma aşamasında bu seçeneklerden herhangi birini ifade etmek istememesi durumunda, fittingler, standartda belirtilen temel özelliklere göre tedarik edileceklerdir.

EN10253–2 standardına bağlı kalarak hazırladığımız katalogda yer alan teknik çizim ve bilgilerin iş ortaklarımızın çalışmalarına katkı sunmasını arzuluyoruz.

EN Fittings

EN 10253-1 describes fittings without formal reference to the pressure resistance, which are not intended to be used in applications covered by the Pressure Equipment Directive (97/23/EC).

EN 10253-2 defines two types of fittings :

Type A fittings have the same wall thickness at the welding ends and at the body of the fitting than a pipe having the same specified wall thickness. Their resistance to internal pressure is, in general, less than that of a straight pipe with the same dimensions.

Type B fittings showing increased wall thickness at the body of the fitting are designed to resist the same internal pressure as a straight pipe with same dimensions.

These two types of fittings are intended to be used in applications covered by the EU Directive 97/23/EC. According to this Directive and further interpretation guidelines (e.g. guideline 7/19), seamless fittings are considered as materials whereas welded fittings are considered as components. Therefore, in some areas of this European Standard, provisions for seamless and welded fittings are different.

Information to be supplied by the purchaser
1. Mandatory information
The following information shall be supplied by the purchaser at the time of enquiry and order:
a) quantity required (number of pieces) ;
b) reference to this European Standard ;
c) type of fitting, A or B ;
d) designation of fittings and the wall thickness T(T1) ;
e) designation of the steel grade ;

A number of options are specified in this European Standard. In the event that the purchaser does not indicate a wish to implement any of these options at the time of enquiry and order, the fittings shall be supplied in accordance with the basic specification listed in this standard.

Dirsek Tip A - Elbow Typ A

EN 10253-2

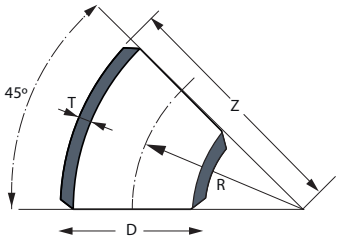

Dirsek/Elbow 45°

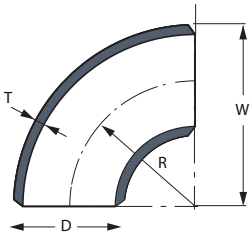

Dirsek/Elbow 90°

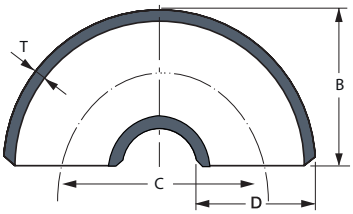

Dirsek/Elbow 180°

Dış çap Ø DN	Boyut Dimension		Et Kalınlığı Thickness mm T	EN 10253-2 Sıra Columns	İmalat Boyutları Construction Dimensions				Basınç Faktörü Pressure Factor in %			Ağırlık Weights 90º		
	Dış Çap OD	İç Çap ID			D	R	C	B-W-Z	2D	3D	5D	2D	3D	5D
15	21,3	–	–	1	21,3	Tip / Typ 2D			–	–	–	–	–	–
		17,3	2,0	2		25	50	36	75	85	87	0,03	0,04	0,06
		16,1	2,6	3		Tip / Typ 3D			76	85	87	0,03	0,05	0,08
		14,9	3,2	4		38	76	49	77	86	88	0,04	0,06	0,09
		13,0	4,0	5		Tip / Typ 5D			79	87	88	0,05	0,08	0,11
		–	–	6		42	85	53	–	–	–	–	–	–
		11,3	5,0	7					80	88	89	0,06	0,09	0,14
		7,1	7,1	8					84	90	91	0,12	0,18	0,21
20	26,9	–	–	1	26,9	Tip / Typ 2D			67	80	87	0,05	0,06	0,13
		22,3	2,3	2		25	50	39						
		21,7	2,6	3		Tip / Typ 3D			67	80	88	0,06	0,07	0,14
		20,5	3,2	4		38	76	51	68	81	88	0,07	0,09	0,17
		18,9	4,0	5		Tip / Typ 5D			69	82	88	0,09	0,10	0,20
		17,9	4,5	6		57,5	115	71	70	82	89	0,10	0,11	0,22
		15,7	5,6	7					72	83	89	0,12	0,13	0,27
		10,9	8,0	8					77	86	91	0,15	0,17	0,34
25	33,7	–	–	1	33,7	Tip / Typ 2D			54	74	87	0,08	0,12	0,22
		28,5	2,6	2		25,0	50,0	42,0						
		27,3	3,2	3		Tip / Typ 3D			55	74	88	0,09	0,14	0,27
		25,7	4,0	4		38,0	76,0	56,0	57	75	88	0,12	0,17	0,33
		24,7	4,5	5		Tip / Typ 5D			58	75	88	0,13	0,19	0,37
		22,5	5,6	6		72,5	145,0	89,0	60	77	89	0,15	0,23	0,44
		21,1	6,3	7					61	77	89	0,17	0,25	0,49
		16,1	8,8	8					66	80	90	0,21	0,32	0,62
32	42,4	–	–	1	42,4	Tip / Typ 2D			54	73	87	0,13	0,19	0,37
		37,2	2,6	2		32	64	53						
		35,2	3,6	3		Tip / Typ 3D			55	74	88	0,17	0,26	0,50
		34,4	4,0	4		48	96	69	56	74	88	0,19	0,29	0,55
		32,4	5,0	5		Tip / Typ 5D			58	75	88	0,19	0,35	0,67
		29,8	6,3	6		92,5	185	114	60	76	89	0,28	0,42	0,81
		26,4	8,0	7					62	78	89	0,34	0,51	0,99
		22,4	10,0	8					65	79	90	0,40	1,60	1,16
40	48,3	–	–	1	48,3	Tip / Typ 2D			56	74	88	0,17	0,26	0,49
		43,1	2,6	2		38	76	62						
		41,1	3,6	3		Tip / Typ 3D			57	75	88	0,24	0,36	0,67
		40,3	4,0	4		57	114	82	58	75	88	0,26	0,39	0,74
		38,3	5,0	5		Tip / Typ 5D			59	76	88	0,32	0,48	0,90
		35,7	6,3	6		109,5	219	134	61	77	89	0,39	0,58	1,10
		32,3	8,0	7					63	78	89	0,48	0,71	1,34
		28,3	10,0	8					65	79	90	0,56	0,85	1,59
50	60,3	–	-	1	60,3	Tip / Typ 2D			–	–	–	–	–	–
		54,5	2,9	2		51	102	81	60	76	88	0,33	0,49	0,87
		53,1	3,6	3		Tip / Typ 3D			61	76	88	0,40	0,60	1,07
		52,3	4,0	4		76	152	106	61	77	88	0,45	0,65	1,18
		49,1	5,6	5		Tip / Typ 5D			62	77	88	0,60	0,90	1,60
		46,1	7,1	6		137,5	275	168	64	78	89	0,75	1,11	1,97
		42,7	8,8	7					65	79	89	0,90	1,34	2,37
		38,3	11,0	8					67	80	90	1,07	1,60	2,83

Ölçüler mm dir

Dirsek Tip A - Elbow Typ A

EN 10253-2

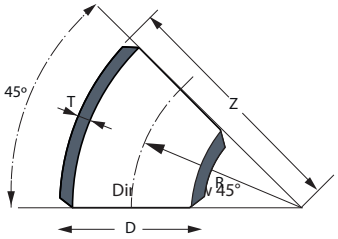

Dirsek/Elbow 45°

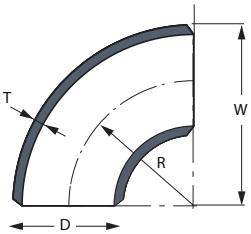

Dirsek/Elbow 90°

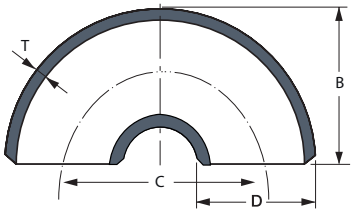

Dirsek/Elbow 180°

Dış çap Ø DN	Boyut Dimension		Et Kalınlığı Thickness mm T	EN 10253-2 Sıra Columns	İmalat Boyutları Construction Dimensions				Basınç Faktörü Pressure Factor in %			Ağırlık Weights 90°		
	Dış Çap OD	İç Çap ID			D	R	C	B-W-Z	2D	3D	5D	2D	3D	5D
65	76,1	–	–	1	76,1	Tip / Typ 2D			–	–	–	–	–	–
		70,3	2,9	2		63	127	102	58	76	88	0,52	0,78	1,44
		68,9	3,6	3		Tip / Typ 3D			59	76	88	0,64	0,96	1,77
		64,9	5,6	4		95	190	133	60	77	88	0,96	1,45	2,68
		61,9	7,1	5		Tip / Typ 5D			61	77	88	1,2	1,8	3,32
		60,1	8,0	6		175	350	213	62	77	89	1,,3	2,0	3,69
		56,1	10,0	7					63	78	89	1,61	2,43	4,48
		47,7	14,2	8					67	80	90	2,15	3,23	5,96
80	88,9	–	–	1	88,9	Tip / Typ 2D			–	–	–	–	–	–
		82,5	3,2	2		76	152	121	60	76	88	0,81	1,21	2,18
		80,9	4,0	3		Tip / Typ 3D			60	76	88	1,00	1,50	2,70
		77,7	5,6	4		114	228	159	61	77	88	1,37	2,06	3,70
		72,9	8,0	5		Tip / Typ 5D			63	78	89	1,91	2,86	5,15
		71,3	8,8	6		207,5	415	252	63	78	89	2,07	3,11	5,70
		66,9	11,0	7					65	79	89	2,52	3,78	6,88
		56,9	16,0	8					68	80	90	3,43	5,15	9,40
100	114,3	–	–	1	114,3	Tip / Typ 2D			-	-	-	-	-	-
		107,1	3,6	2		102	203	159	62	77	88	1,57	2,35	4,17
		105,3	4,5	3		Tip / Typ 3D			62	77	88	1,95	2,92	5,17
		101,7	6,3	4		152	304	210	63	78	88	2,69	4,01	7,12
		96,7	8,8	5		Tip / Typ 5D			64	78	89	3,67	5,46	9,71
		92,3	11,0	6		270	540	327	65	79	89	4,49	6,68	11,09
		85,9	14,2	7					67	80	89	5,61	8,39	14,9
		79,3	17,5	8					68	80	90	6,69	10,0	17,7
125	139,7	–	–	1	139,7	Tip / Typ 2D			–	–	–	–	–	–
		131,7	4,0	2		127	254	197	63	78	88	2,67	4,00	6,94
		129,7	5,0	3		Tip / Typ 3D			63	78	88	3,31	4,95	8,61
		127,1	6,3	4		190	380	260	64	78	88	4,13	6,17	10,7
		119,7	10,0	5		Tip / Typ 5D			65	79	89	6,38	9,55	16,6
		114,7	12,5	6		330	660	400	66	79	89	7,82	11,7	20,3
		107,7	16,0	7					67	80	89	9,73	14,6	25,3
		99,7	20,0	8					68	81	89	11,8	17,6	30,6
150	168,3	160,3	4,0	1	168,3	Tip / Typ 2D			62	78	88	3,91	5,90	10,0
		159,3	4,5	2		152	305	237	62	78	88	4,34	6,54	11,1
		157,1	5,6	3		Tip / Typ 3D			63	78	88	5,36	8,08	13,8
		154,1	7,1	4		229	457	313	63	78	88	6,73	10,1	17,3
		146,3	11,0	5		Tip / Typ 5D			64	79	88	10,2	15,4	26,1
		139,9	14,2	6		390	780	474	65	79	88	12,9	19,4	33,0
		133,3	17,5	7					66	80	89	15,1	23,4	39,8
		123,9	22,2	8					67	80	89	19,1	28,8	49,0
200	219,1	210,1	4,5	1	219,1	Tip / Typ 2D			63	78	88	7,68	11,5	19,3
		206,5	6,3	2		203	406	313	64	78	88	10,5	15,8	26,5
		204,9	7,1	3		Tip / Typ 3D			64	78	88	11,8	17,8	29,7
		203,1	8,0	4		305	610	414	64	78	88	13,3	19,9	33,3
		194,1	12,5	5		Tip / Typ 5D			65	79	88	20,3	30,5	51,0
		187,1	16,0	6		515	1030	624	66	79	88	25,5	38,4	64,2
		184,1	17,5	7					66	80	89	27,7	41,7	69,7
		174,7	22,2	8					67	80	89	34,4	51,7	86,3

Ölçüler mm dir

Dirsek Tip A - Elbow Typ A

EN 10253-2

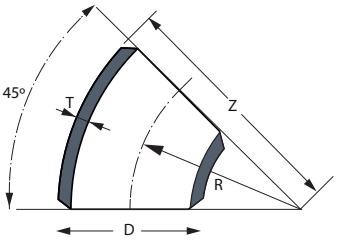

Dirsek/Elbow 45°

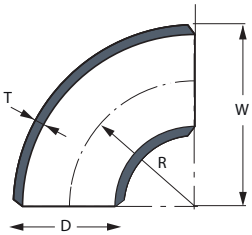

Dirsek/Elbow 90°

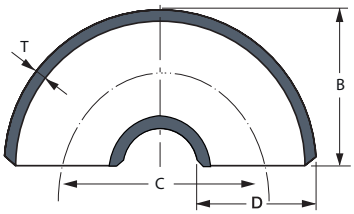

Dirsek/Elbow 180°

Dış çap Ø DN	Boyut Dimension Dış Çap OD	Boyut Dimension İç Çap ID	Et Kalınlığı Thickness mm T	EN 10253-2 Sıra Columns	İmalat Boyutları Construction Dimensions D	R	C	B-W-Z	Basınç Faktörü Pressure Factor in % 2D	3D	5D	Ağırlık Weights 90° 2D	3D	5D
250	273	263,0	5,0	1	273	Tip / Typ 2D			64	78	88	13,4	20,0	34,2
		260,4	6,3	2		254	508	391	64	78	88	16,5	24,8	42,2
		255,4	8,8	3		Tip / Typ 3D			64	78	88	22,9	34,3	58,5
		253,0	10	4		381	762	518	64	79	88	25,9	38,8	66,2
		248	12,5	5		Tip / Typ 5D			65	79	88	32,0	48,0	81,9
		241	16,0	6		650	1300	786	65	79	88	40,4	60,7	104
		228,6	22,2	7					66	80	89	54,8	82,1	140
		213,0	30,0	8					68	80	89	71,7	108	183
300	323,9	312,7	5,6	1	323,9	Tip / Typ 2D			64	78	88	21,5	32,3	54,8
		309,7	7,1	2		305	610	467	64	78	88	26,6	39,8	67,5
		306,3	8,8	3		Tip / Typ 3D			65	79	88	32,7	49,1	82,7
		303,9	10,0	4		457	914	619	65	79	88	37,1	55,5	94,2
		298,9	12,5	5		Tip / Typ 5D			65	79	88	46,0	68,9	117
		288,9	17,5	6		770	1540	932	66	79	88	63,3	94,7	161
		273,9	25,0	7					67	80	89	88,2	132	224
		259,9	32,0	8					68	80	89	110	165	280
350	355,6	344,4	5,6	1	355,6	Tip / Typ 2D			67	80	88	27,6	41,4	70,0
		339,6	8,0	2		356	711	533	67	80	88	38,3	57,4	91,5
		335,6	10,0	3		Tip / Typ 3D			67	80	88	47,6	71,3	114
		330,6	12,5	4		533	1066	711	68	80	88	59,1	88,7	141
		323,6	16	5		Tip / Typ 5D			68	80	88	74,9	112	179
		315,6	20,0	6		850	1700	1028	68	81	88	92,5	139	221
		299,6	28,0	7					69	81	89	126	189	302
		283,6	36,0	8					70	82	89	159	238	379
400	406,4	393,8	6,3	1	406,4	Tip / Typ 2D			67	80	88	40,5	60,9	96,9
		388,8	8,8	2		406	813	610	67	80	88	55,0	82,6	131
		386,4	10,0	3		Tip / Typ 3D			67	80	88	62,3	93,6	149
		381,4	12,5	4		610	1220	813	67	80	88	77,1	116	184
		371,4	17,5	5		Tip / Typ 5D			68	80	88	107	161	256
		362,0	22,2	6		970	1940	1173	68	81	88	134	201	320
		346,4	30,0	7					69	81	89	177	266	424
		326,4	40,0	8					70	82	89	230	346	550
450	457	444,4	6,3	1	457	Tip / Typ 2D			67	80	88	51,4	77,1	126
		437,0	10,0	2		457	914	686	67	80	88	78,9	118	194
		435,0	11,0	3		Tip / Typ 3D			67	80	88	86,8	130	213
		432,0	12,5	4		686	1372	914	67	80	88	98,3	148	241
		422,0	17,5	5		Tip / Typ 5D			68	80	89	136	204	334
		412,6	22,2	6		1122	2244	1350	68	81	89	171	256	419
		393,0	32,0	7					69	81	89	241	361	591
		367,0	45,0	8					70	82	89	328	492	805
500	508	495,4	6,3	1	508	Tip / Typ 2D			67	80	88	63,3	95,3	156
		488,0	10,0	2		508	1016	762	67	80	88	97,9	147	240
		486,0	11,0	3		Tip / Typ 3D			67	80	88	180	162	264
		483,0	12,5	4		762	1524	1016	67	80	88	122	183	299
		473,0	17,5	5		Tip / Typ 5D			68	80	89	169	253	414
		458,0	25,0	6		1245	2490	1500	68	81	89	237	357	582
		436,0	36,0	7					69	81	89	334	501	819
		408,0	50,0	8					70	82	89	450	676	1104

Ölçüler mm dir

Dirsek Tip A - Elbow Typ A

EN 10253-2

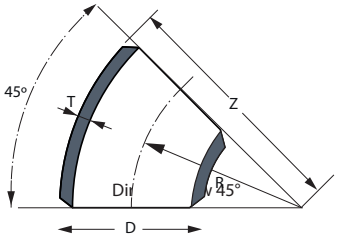

Dirsek/Elbow 45°

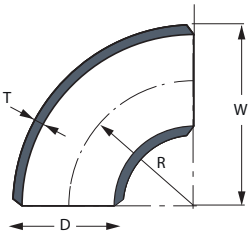

Dirsek/Elbow 90°

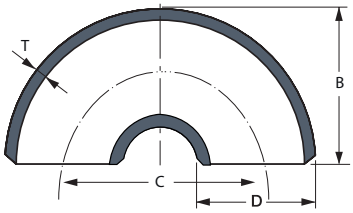

Dirsek/Elbow 180°

Dış çap Ø DN	Boyut Dimension Dış Çap OD	Boyut Dimension İç Çap ID	Et Kalınlığı Thickness mm T	EN 10253-2 Sıra Columns	İmalat Boyutları Construction Dimensions D	R	C	B-W-Z	Basınç Faktörü Pressure Factor in % 2D	3D	5D	Ağırlık Weights Ağırlık Weights 90° 2D	3D	5D
600	610	597,4	6,3	1	610	Tip / Typ 2D			67	80	89	91,8	138	229
		590,0	10,0	2		610	1220	914	67	80	89	142	215	354
		585,0	12,5	3		Tip / Typ 3D			67	80	89	176	264	441
		575,0	17,5	4		914	1829	1219	67	80	89	245	367	612
		560,0	25,0	5		Tip / Typ 5D			68	80	89	345	518	863
		550,0	30,0	6		1525	3050	1830	68	81	89	411	616	1027
		520,0	45,0	7					69	81	89	600	900	1501
		490,0	60,0	8					70	82	90	799	1168	1948
800	813	797,0	8,0	1	813	Tip / Typ 2D			67	80	88	204	306	511
		793,0	10,0	2		813	1626	1220	67	80	89	253	385	632
		788,0	12,5	3		Tip / Typ 3D			67	80	89	323	484	808
		763,0	25,0	4		1219	2438	1626	67	80	89	620	930	1550
				5		Tip / Typ 5D								
				6		2033	4066	2439						
900	914	894,0	10,0	1	914	Tip / Typ 2D			67	80	89	324	487	811
		889,0	12,5	2		914	1828	1371	67	80	89	408	614	1022
		874,0	20,0	3		Tip / Typ 3D			67	80	89	633	950	1580
		864,0	25,0	4		1372	2744	1829	67	80	89	786	1181	1970
				5		Tip / Typ 5D								
				6		2285	4570	2742						
1000	1016	996,0	10,0	1	1016	Tip / Typ 2D			67	80	88	405	608	1013
		991,0	12,5	2		1016	2082	1524	67	80	89	506	758	1264
		976,0	20,0	3		Tip / Typ 3D			67	80	89	784	1175	1960
		966,0	25,0	4		1524	3048	2032	67	80	89	975	1462	2440
				5		Tip / Typ 5D								
				6		2540	5080	3048						
1200	1219	1199,0	10,0	1	1219	Tip / Typ 2D			66	80	88	572	860	1440
		1194,0	12,5	2		1219	2438	1830	67	80	89	720	1080	1800
		1179,0	20,0	3		Tip / Typ 3D			67	80	89	1134	1710	2860
		1169,0	25,0	4		1829	3658	2438	67	80	89	1411	2131	3570
				5		Tip / Typ 5D								
				6		3050	6100	3657						

Ölçüler mm dir

T-Parçası Tip A - Tee Typ A

EN 10253-2

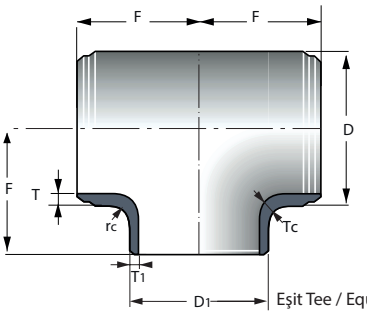

Eşit Tee / Equal Tee

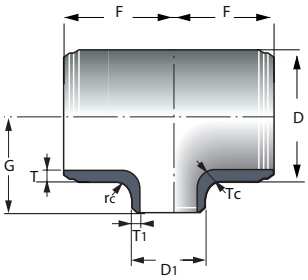

Redüksiyon Tee / Inequal Tee

Dış çap Ø DN	Boyut Dimension Dış Çap D	Et Kalınlığı Wall Thickness T	Et Kalınlığı Wall Thickness Sıra Columns	Boyut Dimension Dış Çap D1	Et Kalınlığı Wall Thickness T1	Et Kalınlığı Wall Thickness Sıra Columns	İmalat Boyutları Construction Dimensions F	İmalat Boyutları Construction Dimensions G	Basınç Faktörü Pressure Factor in %	Ağırlık Weights Kg
15	21,3	-	1	21,3	-	1	25	-	-	-
		2,0	2		2,0	2			42	0,09
		2,6	3		2,6	3			45	0,13
		3,2	4		3,2	4			48	0,15
		4,0	5		4,0	5			51	0,18
		-	6		-	6			-	-
		5,0	7		5,0	7			53	0,23
		7,1	8		7,1	8			57	0,32
20	26,9	-	1	26,9	-	1	29	-	-	-
		2,3	2		2,3	2			43	0,15
		2,6	3		2,6	3			44	0,16
		3,2	4		3,2	4			47	0,21
		4,0	5		4,0	5			50	0,25
		4,5	6		4,5	6			51	0,28
		5,6	7		5,6	7			54	0,33
		8,0	8		8,0	8			58	0,40
20x15	26,9	-	1	21,3	-	1	29	29	-	-
		2,3	2		2,0	2			44	0,15
		2,6	3		2,6	3			50	0,16
		3,2	4		3,2	4			53	0,21
		4,0	5		4,0	5			57	0,25
		-	6		-	6			-	-
		5,6	7		5,0	7			57	0,33
		8,0	8		7,1	8			61	0,40
25	33,7	-	1	33,7	-	1	38	-	-	-
		2,6	2		2,6	2			41	0,29
		3,2	3		3,2	3			43	0,35
		4,0	4		4,0	4			46	0,42
		4,5	5		4,5	5			47	0,48
		5,6	6		5,6	6			50	0,54
		6,3	7		6,3	7			52	0,61
		8,8	8		8,8	8			56	0,78
25x20	33,7	-	1	26,9	-	1	38	38	-	-
		2,6	2		2,3	2			42	0,29
		3,2	3		2,6	3			42	0,35
		4,0	4		3,2	4			45	0,42
		4,5	5		4,0	5			49	0,48
		5,6	6		4,5	6			49	0,54
		6,3	7		5,6	7			54	0,61
		8,8	8		8,0	8			59	0,78
25x15	33,7	-	1	21,3	-	1	38	38	-	-
		2,6	2		2,0	2			43	0,29
		3,2	3		2,6	3			47	0,35
		4,0	4		3,2	4			50	0,42
		4,5	5		4,0	5			55	0,48
		-	6		-	6			–	-
		6,3	7		5,0	7			56	0,61
		8,8	8		7,1	8			61	0,78

Ölçüler mm dir

T-Parçası Tip A - Tee Typ A

EN 10253-2

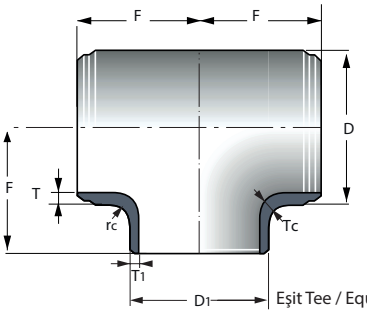

Eşit Tee / Equal Tee

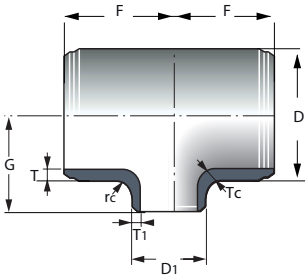

Redüksiyon Tee / Inequal Tee

Dış çap Ø DN	Boyut Dimension Dış Çap D	Et Kalınlığı Wall Thickness T	Et Kalınlığı Wall Thickness Sıra Columns	Boyut Dimension Dış Çap D1	Et Kalınlığı Wall Thickness T1	Et Kalınlığı Wall Thickness Sıra Columns	İmalat Boyutları Construction Dimensions F	İmalat Boyutları Construction Dimensions G	Basınç Faktörü Pressure Factor in %	Ağırlık Weights Kg
32	42,4	–	1	42,4	–	1	48	–	–	–
		2,6	2		2,6	2			38	0,42
		3,6	3		3,6	3			42	0,57
		4,0	4		4,0	4			43	0,63
		5,0	5		5,0	5			46	0,77
		6,3	6		6,3	6			49	0,93
		8,0	7		8,0	7			52	1,15
		10,0	8		10,0	8			54	1,35
32x25	42,4	–	1	33,7	–	1	48	48	–	–
		2,6	2		2,6	2			42	0,42
		3,6	3		3,2	3			43	0,57
		4,0	4		4,0	4			48	0,63
		5,0	5		4,5	5			48	0,77
		6,3	6		5,6	6			51	0,93
		8,0	7		6,3	7			51	1,15
		10,0	8		8,8	8			56	1,35
32x20	42,4	–	1	26,9	–	1	48	48	–	–
		2,6	2		2,3	2			43	0,42
		3,6	3		2,6	3			43	0,57
		4,0	4		3,2	4			47	0,63
		5,0	5		4,0	5			50	0,77
		6,3	6		4,5	6			50	0,93
		8,0	7		5,6	7			52	1,15
		10,0	8		8,0	8			59	1,35
32x15	42,4	–	1	21,3	-	1	48	48	–	–
		2,6	2		2,0	2			44	0,42
		3,6	3		2,6	3			47	0,57
		4,0	4		3,2	4			51	0,63
		5,0	5		4,0	5			54	0,77
		–	6		-	6			–	–
		8,0	7		5,0	7			55	1,15
		10,0	8		7,1	8			61	1,35
40	48,3	–	1	48,3	–	1	57	–	–	–
		2,6	2		2,6	2			35	0,59
		3,6	3		3,6	3			39	0,80
		4,0	4		4,0	4			40	0,90
		5,0	5		5,0	5			43	1,10
		6,3	6		6,3	6			46	1,29
		8,0	7		8,0	7			49	1,55
		10,0	8		10,0	8			52	1,90
40x32	48,3	–	1	42,4	–	1	57	57	–	–
		2,6	2		2,6	2			38	0,59
		3,6	3		3,6	3			42	0,80
		4,0	4		4,0	4			43	0,90
		5,0	5		5,0	5			46	1,10
		6,3	6		6,3	6			49	1,29
		8,0	7		8,0	7			52	1,55
		10,0	8		10,0	8			55	1,90

Ölçüler mm dir

T-Parçası Tip A - Tee Typ A

EN 10253-2

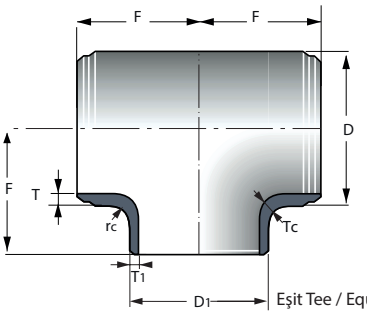

Eşit Tee / Equal Tee

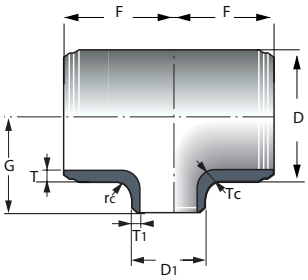

Redüksiyon Tee / Inequal Tee

Dış çap Ø DN	Boyut Dimension Dış Çap D	Et Kalınlığı Wall Thickness T	Et Kalınlığı Wall Thickness Sıra Columns	Boyut Dimension Dış Çap D1	Et Kalınlığı Wall Thickness T1	Et Kalınlığı Wall Thickness Sıra Columns	İmalat Boyutları Construction Dimensions F	İmalat Boyutları Construction Dimensions G	Basınç Faktörü Pressure Factor in %	Ağırlık Weights Kg
40x25	48,3	–	1	33,7	-	1	57	57	–	–
		2,6	2		2,6	2			42	0,59
		3,6	3		3,2	3			43	0,80
		4,0	4		4,0	4			48	0,90
		5,0	5		4,5	5			48	1,10
		6,3	6		5,6	6			51	1,29
		8,0	7		6,3	7			50	1,55
		10,0	8		8,8	8			57	1,90
40x20	48,3	–	1	26,9	-	1	57	57	–	–
		2,6	2		2,3	2			42	0,59
		3,6	3		2,6	3			42	0,80
		4,0	4		3,2	4			46	0,90
		5,0	5		4,0	5			49	1,10
		6,3	6		4,5	6			49	1,29
		8,0	7		5,6	7			52	1,55
		10,0	8		8,0	8			59	1,90
40x15	48,3	–	1	21,3	-	1	57	57	–	–
		2,6	2		2,0	2			42	0,59
		3,6	3		2,6	3			46	0,80
		4,0	4		3,2	4			50	0,90
		5,0	5		4,0	5			53	1,10
		–	6		-	6			–	1,29
		8,0	7		5,0	7			54	1,55
		10,0	8		7,1	8			60	1,90
50	60,3	–	1	60,3	–	1	64	–	–	–
		2,9	2		2,9	2			36	0,90
		3,6	3		3,6	3			39	1,10
		4,0	4		4,0	4			40	1,20
		5,6	5		5,6	5			44	1,65
		7,1	6		7,1	6			47	2,05
		8,8	7		8,8	7			50	2,45
		11,0	8		11,0	8			53	2,95
50x40	60,3	–	1	48,3	–	1	64	60	–	–
		2,9	2		2,6	2			39	0,90
		3,6	3		3,6	3			45	1,10
		4,0	4		4,0	4			47	1,20
		5,6	5		5,0	5			48	1,65
		7,1	6		6,3	6			51	2,05
		8,8	7		8,0	7			55	2,45
		11,0	8		10,0	8			58	2,95
50x32	60,3	–	1	42,4	–	1	64	57	–	–
		2,9	2		2,6	2			43	0,90
		3,6	3		3,6	3			49	1,10
		4,0	4		4,0	4			51	1,20
		5,6	5		5,0	5			53	1,65
		7,1	6		6,3	6			56	2,05
		8,8	7		8,0	7			60	2,45
		11,0	8		10,0	8			64	2,95

Ölçüler mm dir

T-Parçası Tip A - Tee Typ A

EN 10253-2

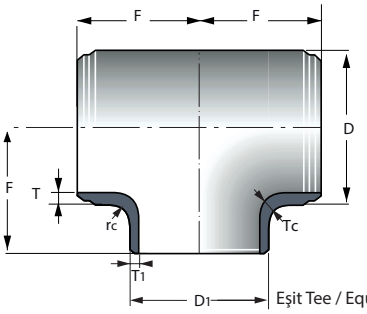

Eşit Tee / Equal Tee

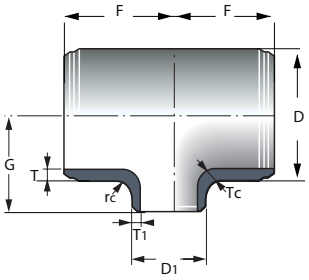

Redüksiyon Tee / Inequal Tee

Dış çap Ø DN	Boyut Dimension Dış Çap D	Et Kalınlığı Wall Thickness T	Et Kalınlığı Wall Thickness Sıra Columns	Boyut Dimension Dış Çap D1	Et Kalınlığı Wall Thickness T1	Et Kalınlığı Wall Thickness Sıra Columns	İmalat Boyutları Construction Dimensions F	İmalat Boyutları Construction Dimensions G	Basınç Faktörü Pressure Factor in %	Ağırlık Weights Kg
50x25	60,3	–	1	33,7	–	1	64	51	–	–
		2,9	2		2,6	2			51	0,90
		3,6	3		3,2	3			54	1,10
		4,0	4		4,0	4			60	1,20
		5,6	5		4,5	5			59	1,65
		7,1	6		5,6	6			62	2,05
		8,8	7		6,3	7			62	2,45
		11,0	8		8,8	8			69	2,95
50x20	60,3	–	1	26,9	-	1	64	44	–	–
		2,9	2		2,3	2			58	0,90
		3,6	3		2,6	3			59	1,10
		4,0	4		3,2	4			63	1,20
		5,6	5		4,0	5			66	1,65
		7,1	6		4,5	6			66	2,05
		8,8	7		5,6	7			70	2,45
		11,0	8		8,0	8			78	2,95
65	76,1	–	1	76,1	–	1	76	–	–	–
		2,9	2		2,9	2			34	1,35
		3,6	3		3,6	3			37	1,65
		5,6	4		5,6	4			43	2,50
		7,1	5		7,1	5			46	3,15
		8,0	6		8,0	6			47	3,40
		10,0	7		10,0	7			50	4,25
		14,2	8		14,2	8			55	5,65
65x50	76,1	–	1	60,3	–	1	76	70	–	–
		2,9	2		2,9	2			41	1,35
		3,6	3		3,6	3			44	1,65
		5,6	4		4,0	4			46	2,50
		7,1	5		5,6	5			47	3,15
		8,0	6		7,1	6			52	3,40
		10,0	7		8,8	7			55	4,25
		14,2	8		11,0	8			57	5,65
65x40	76,1	–	1	48,3	–	1	76	67	–	–
		2,9	2		2,6	2			44	1,35
		3,6	3		3,6	3			50	1,65
		5,6	4		4,0	4			48	2,50
		7,1	5		5,0	5			51	3,15
		8,0	6		6,3	6			55	3,40
		10,0	7		8,0	7			59	4,25
		14,2	8		10,0	8			60	5,65
65x32	76,1	–	1	42,4	–	1	76	64	–	–
		2,9	2		2,6	2			48	1,35
		3,6	3		3,6	3			55	1,65
		5,6	4		4,0	4			52	2,50
		7,1	5		5,0	5			55	3,15
		8,0	6		6,3	6			60	3,40
		10,0	7		8,0	7			64	4,25
		14,2	8		10,0	8			66	5,65

Ölçüler mm dir

T-Parçası Tip A - Tee Typ A

EN 10253-2

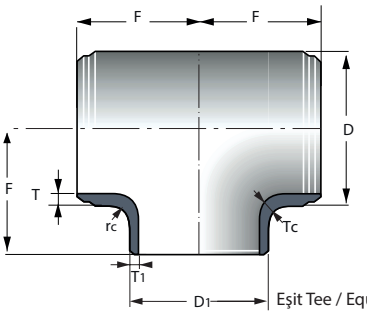

Eşit Tee / Equal Tee

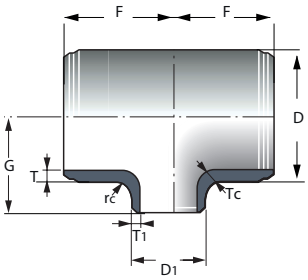

Redüksiyon Tee / Inequal Tee

Dış çap Ø DN	Boyut Dimension Dış Çap D	Et Kalınlığı Wall Thickness T	Et Kalınlığı Wall Thickness Sıra Columns	Boyut Dimension Dış Çap D1	Et Kalınlığı Wall Thickness T1	Et Kalınlığı Wall Thickness Sıra Columns	İmalat Boyutları Construction Dimensions F	İmalat Boyutları Construction Dimensions G	Basınç Faktörü Pressure Factor in %	Ağırlık Weights Kg
65x25	76,1	–	1	33,7	–	1	76	57	–	–
		2,9	2		2,6	2			1,35	1,35
		3,6	3		3,2	3			1,65	1,65
		5,6	4		4,0	4			2,50	2,50
		7,1	5		4,5	5			3,15	3,15
		8,0	6		5,6	6			3,40	3,40
		10,0	7		6,3	7			4,25	4,25
		14,2	8		8,8	8			5,65	5,65
80	88,9	–	1	88,9	–	1	86	–	–	–
		3,2	2		3,2	2			34	1,95
		4,0	3		4,0	3			37	2,65
		5,6	4		5,6	4			41	3,70
		8,0	5		8,0	5			46	4,60
		8,8	6		8,8	6			47	5,10
		11,0	7		11,0	7			50	6,10
		16,0	8		16,0	8			55	8,30
80x65	88,9	–	1	76,1	–	1	86	83	–	–
		3,2	2		2,9	2			36	1,95
		4,0	3		3,6	3			38	2,65
		5,6	4		5,6	4			46	3,70
		8,0	5		7,1	5			47	4,60
		8,8	6		8,0	6			49	5,10
		11,0	7		10,0	7			52	6,10
		16,0	8		14,2	8			56	8,30
80x50	88,9	–	1	60,3	–	1	86	76	–	–
		3,2	2		2,9	2			42	1,95
		4,0	3		3,6	3			45	2,65
		5,6	4		4,0	4			45	3,70
		8,0	5		5,6	5			49	4,60
		8,8	6		7,1	6			54	5,10
		11,0	7		8,8	7			57	6,10
		16,0	8		11,0	8			58	8,30
80x40	88,9	–	1	48,3	–	1	86	73	–	–
		3,2	2		2,6	2			46	1,95
		4,0	3		3,6	3			52	2,65
		5,6	4		4,0	4			51	3,70
		8,0	5		5,0	5			53	4,60
		8,8	6		6,3	6			58	5,10
		11,0	7		8,0	7			62	6,10
		16,0	8		10,0	8			63	8,30
80x32	88,9	–	1	42,4	–	1	86	70	–	–
		3,2	2		2,6	2			50	1,95
		4,0	3		3,6	3			56	2,65
		5,6	4		4,0	4			55	3,70
		8,0	5		5,0	5			58	4,60
		8,8	6		6,3	6			63	5,10
		11,0	7		8,0	7			67	6,10
		16,0	8		10,0	8			68	8,30

Ölçüler mm dir

T-Parçası Tip A - Tee Typ A

EN 10253-2

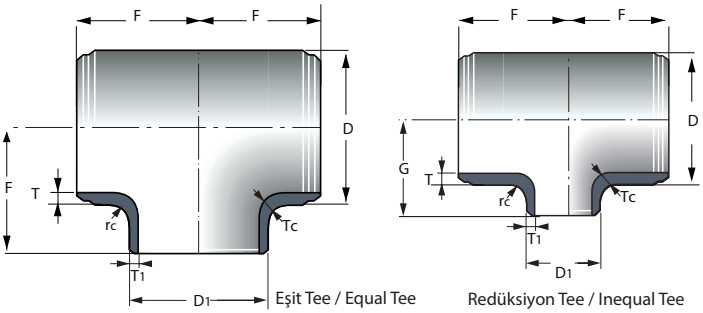

Dış çap Ø DN	Boyut Dimension Dış Çap D	Et Kalınlığı Wall Thickness T	Et Kalınlığı Wall Thickness Sıra Columns	Boyut Dimension Dış Çap D1	Et Kalınlığı Wall Thickness T1	Et Kalınlığı Wall Thickness Sıra Columns	İmalat Boyutları Construction Dimensions F	İmalat Boyutları Construction Dimensions G	Basınç Faktörü Pressure Factor in %	Ağırlık Weights Kg
100	114,3	–	1	114,3	–	1	105	–	–	–
		3,6	2		3,6	2			34	3,30
		4,5	3		4,5	3			36	4,15
		6,3	4		6,3	4			40	5,70
		8,8	5		8,8	5			45	7,70
		11,0	6		11,0	6			48	9,45
		142	7		142	7			51	11,5
		17,5	8		17,5	8			54	14,1
100x80	114,3	–	1	88,9	–	1	105	98	–	–
		3,6	2		3,2	2			37	3,30
		4,5	3		4,0	3			40	4,15
		6,3	4		5,6	4			45	5,70
		8,8	5		8,0	5			50	7,70
		11,0	6		8,8	6			50	9,45
		14,2	7		11,0	7			52	11,5
		17,5	8		16,0	8			60	14,1
100x65	114,3	–	1	76,1	–	1	105	95	–	–
		3,6	2		2,9	2			39	3,30
		4,5	3		3,6	3			42	4,15
		6,3	4		5,6	4			49	5,70
		8,8	5		7,1	5			52	7,70
		11,0	6		8,0	6			52	9,45
		142	7		10,0	7			55	11,5
		17,5	8		14,2	8			62	14,1
100x50	114,3	–	1	60,3	–	1	105	89	–	–
		3,6	2		2,9	2			45	3,30
		4,5	3		3,6	3			49	4,15
		6,3	4		4,0	4			49	5,70
		8,8	5		5,6	5			54	7,70
		11,0	6		7,1	6			57	9,45
		14,2	7		8,8	7			60	11,5
		17,5	8		11,0	8			63	14,1
100x40	114,3	–	1	48,3	–	1	105	86	–	–
		3,6	2		2,6	2			49	3,30
		4,5	3		3,6	3			55	4,15
		6,3	4		4,0	4			55	5,70
		8,8	5		5,0	5			58	7,70
		11,0	6		6,3	6			61	9,45
		14,2	7		8,0	7			65	11,5
		17,5	8		10,0	8			69	14,1
125	139,7	–	1	139,7	–	1	124	–	–	–
		4,0	2		4,0	2			33	5,10
		5,0	3		5,0	3			36	6,35
		6,3	4		6,3	4			39	7,90
		10,0	5		10,0	5			44	12,0
		12,5	6		12,5	6			47	14,5
		16,0	7		16,0	7			51	18,5
		20,0	8		20,0	8			53	24,0

Ölçüler mm dir

T-Parçası Tip A - Tee Typ A

EN 10253-2

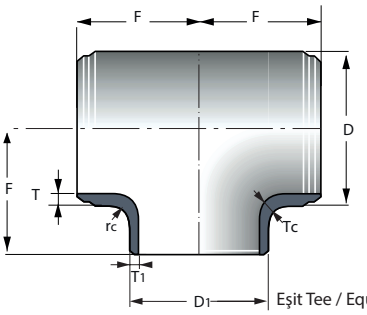

Eşit Tee / Equal Tee

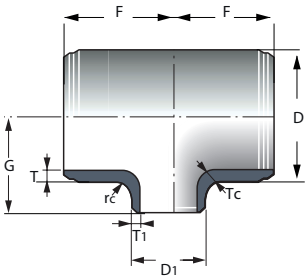

Redüksiyon Tee / Inequal Tee

Dış çap Ø DN	Boyut Dimension Dış Çap D	Et Kalınlığı Wall Thickness T	Et Kalınlığı Wall Thickness Sıra Columns	Boyut Dimension Dış Çap D1	Et Kalınlığı Wall Thickness T1	Et Kalınlığı Wall Thickness Sıra Columns	İmalat Boyutları Construction Dimensions F	İmalat Boyutları Construction Dimensions G	Basınç Faktörü Pressure Factor in %	Ağırlık Weights Kg
125x100	139,7	–	1	114,3	–	1	124	117	–	–
		4,0	2		3,6	2			36	5,10
		5,0	3		4,5	3			38	6,35
		6,3	4		6,3	4			44	7,90
		10,0	5		8,8	5			47	12,0
		12,5	6		11,0	6			50	14,5
		16,0	7		142	7			54	18,5
		20,0	8		17,5	8			57	24,0
125x80	139,7	–	1	88,9	–	1	124	111	–	–
		4,0	2		3,2	2			39	5,10
		5,0	3		4,0	3			42	6,35
		6,3	4		5,6	4			48	7,90
		10,0	5		8,0	5			52	12,0
		12,5	6		8,8	6			52	14,5
		16,0	7		11,0	7			55	18,5
		20,0	8		16,0	8			63	24,0
125x65	139,7	–	1	76,1	–	1	124	108	–	–
		4,0	2		2,9	2			41	5,10
		5,0	3		3,6	3			44	6,35
		6,3	4		5,6	4			53	7,90
		10,0	5		7,1	5			54	12,0
		12,5	6		8,0	6			55	14,5
		16,0	7		10,0	7			58	18,5
		20,0	8		14,2	8			65	24,0
125x50	139,7	–	1	60,3	–	1	124	105	–	–
		4,0	2		2,9	2			47	5,10
		5,0	3		3,6	3			50	6,35
		6,3	4		4,0	4			51	7,90
		10,0	5		5,6	5			56	12,0
		12,5	6		7,1	6			60	14,5
		16,0	7		8,8	7			63	18,5
		20,0	8		11,0	8			66	24,0
150	168,3	–	1	168,3	4,0	1	143	–	32	7,50
		4,5	2		4,5	2			33	8,10
		5,6	3		5,6	3			36	10,2
		7,1	4		7,1	4			38	13,0
		11,0	5		11,0	5			44	19,0
		14,2	6		14,2	6			47	24,5
		17,5	7		17,5	7			50	29,5
		22,2	8		22,2	8			52	36,0
150x125	168,3	4,0	1	139,7	–	1	143	137	–	–
		4,5	2		4,0	2			35	8,10
		5,6	3		5,0	3			38	10,2
		7,1	4		6,3	4			40	13,0
		11,0	5		10,0	5			47	19,0
		14,2	6		12,5	6			50	24,5
		17,5	7		16,0	7			54	29,5
		22,2	8		20,0	8			56	36,0

Ölçüler mm dir

T-Parçası Tip A - Tee Typ A

EN 10253-2

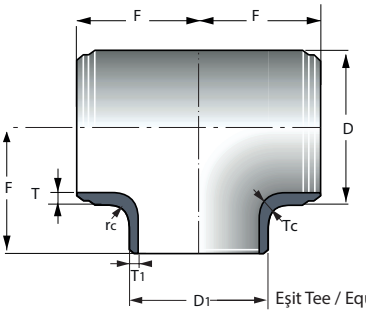

Eşit Tee / Equal Tee

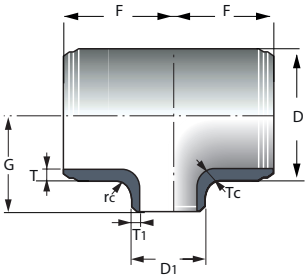

Redüksiyon Tee / Inequal Tee

Dış çap Ø DN	Boyut Dimension Dış Çap D	Et Kalınlığı Wall Thickness T	Et Kalınlığı Wall Thickness Sıra Columns	Boyut Dimension Dış Çap D1	Et Kalınlığı Wall Thickness T1	Et Kalınlığı Wall Thickness Sıra Columns	İmalat Boyutları Construction Dimensions F	İmalat Boyutları Construction Dimensions G	Basınç Faktörü Pressure Factor in %	Ağırlık Weights Kg
150x100	168,3	–	1	114,3	–	1	143	130	–	–
		4,5	2		3,6	2			38	8,10
		5,6	3		4,5	3			41	10,2
		7,1	4		6,3	4			46	13,0
		11,0	5		8,8	5			50	19,0
		14,2	6		11,0	6			53	24,5
		17,5	7		14,2	7			57	29,5
		22,2	8		17,5	8			60	36,0
150x80	168,3	–	1	88,9	–	1	143	124	–	–
		4,5	2		3,2	2			42	8,10
		5,6	3		4,0	3			45	10,2
		7,1	4		5,6	4			51	13,0
		11,0	5		8,0	5			55	19,0
		14,2	6		8,8	6			56	24,5
		17,5	7		11,0	7			59	29,5
		22,2	8		16,0	8			66	36,0
150x65	168,3	–	1	76,1	–	1	143	121	–	–
		4,5	2		2,9	2			44	8,10
		5,6	3		3,6	3			47	10,2
		7,1	4		5,6	4			55	13,0
		11,0	5		7,1	5			57	19,0
		14,2	6		8,0	6			59	24,5
		17,5	7		10,0	7			62	29,5
		22,2	8		14,2	8			68	36,0
200	219,1	4,5	1	219,1	4,5	1	178	–	31	13,5
		6,3	2		6,3	2			34	18,0
		7,1	3		7,1	3			36	20,5
		8,0	4		8,0	4			37	23,5
		12,5	5		12,5	5			43	35,5
		16,0	6		16	6			46	44,5
		17,5	7		17,5	7			47	49,0
		22,2	8		22,2	8			49	60,5
200x150	219,1	4,5	1	168,3	4,0	1	178	168	34	13,5
		6,3	2		4,5	2			37	18,0
		7,1	3		5,6	3			37	20,5
		8,0	4		7,1	4			41	23,5
		12,5	5		11,0	5			47	35,5
		16,0	6		14,2	6			51	44,5
		17,5	7		17,5	7			57	49,0
		22,2	8		22,2	8			59	60,5
200x125	219,1	–	1	139,7	–	1	178	162	–	–
		6,3	2		4,0	2			37	18,0
		7,1	3		5,0	3			40	20,5
		8,0	4		6,3	4			44	23,5
		12,5	5		10,0	5			51	35,5
		16,0	6		12,5	6			54	44,5
		17,5	7		16,0	7			60	49,0
		22,2	8		20,0	8			63	60,5

Ölçüler mm dir

T-Parçası Tip A - Tee Typ A

EN 10253-2

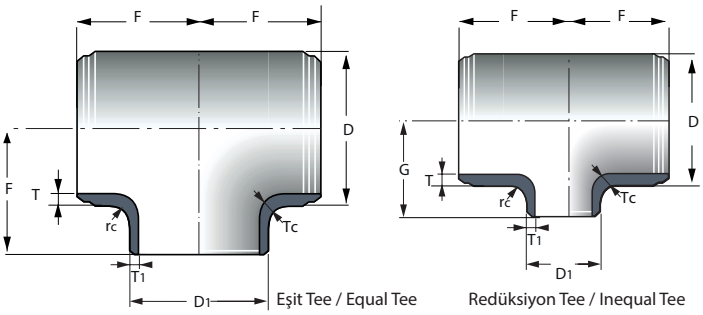

Dış çap Ø DN	Boyut Dimension Dış Çap D	Et Kalınlığı Wall Thickness T	Et Kalınlığı Wall Thickness Sıra Columns	Boyut Dimension Dış Çap D1	Et Kalınlığı Wall Thickness T1	Et Kalınlığı Wall Thickness Sıra Columns	İmalat Boyutları Construction Dimensions F	İmalat Boyutları Construction Dimensions G	Basınç Faktörü Pressure Factor in %	Ağırlık Weights Kg
200x100	219,1	–	1	114,3	–	1	178	156	–	–
		6,3	2		3,6	2			40	18,0
		7,1	3		4,5	3			43	20,5
		8,0	4		6,3	4			50	23,5
		12,5	5		8,8	5			54	35,5
		16	6		11,0	6			57	44,5
		17,5	7		14,2	7			63	49,0
		22,2	8		17,5	8			66	60,5
250	273	5,0	1	273	5,0	1	216	–	30	21,5
		6,3	2		6,3	2			32	26,5
		8,8	3		8,8	3			36	36,5
		10,0	4		10,0	4			38	41,5
		12,5	5		12,5	5			41	51,0
		16,0	6		16,0	6			44	73,5
		22,2	7		22,2	7			47	92,0
		30,0	8		30,0	8			48	124
250x200	273	5,0	1	219,1	4,5	1	216	203	33	21,5
		6,3	2		6,3	2			38	26,5
		8,8	3		7,1	3			37	36,5
		10,0	4		8,0	4			39	41,5
		12,5	5		12,5	5			47	51,0
		16,0	6		16	6			51	73,5
		22,2	7		17,5	7			50	92,0
		30,0	8		22,2	8			55	124
250x150	273	5,0	1	168,3	4,0	1	216	194	36	21,5
		6,3	2		4,5	2			37	26,5
		8,8	3		5,6	3			40	36,5
		10,0	4		7,1	4			43	41,5
		12,5	5		11,0	5			52	51,0
		16,0	6		14,2	6			56	73,5
		22,2	7		17,5	7			57	92,0
		30,0	8		22,2	8			59	124
250x125	273	–	1	139,7	–	1	216	191	–	–
		6,3	2		4,0	2			40	26,5
		8,8	3		5,0	3			42	36,5
		10,0	4		6,3	4			46	41,5
		12,5	5		10,0	5			54	51,0
		16,0	6		12,5	6			58	73,5
		22,2	7		16,0	7			61	92,0
		30,0	8		20,0	8			63	124
250x100	273	–	1	114,3	–	1	216	184	–	–
		6,3	2		3,6	2			43	26,5
		8,8	3		4,5	3			47	36,5
		10,0	4		6,3	4			52	41,5
		12,5	5		8,8	5			58	51,0
		16,0	6		11,0	6			61	73,5
		22,2	7		14,2	7			64	92,0
		30,0	8		17,5	8			67	124

Ölçüler mm dir

T-Parçası Tip A - Tee Typ A

EN 10253-2

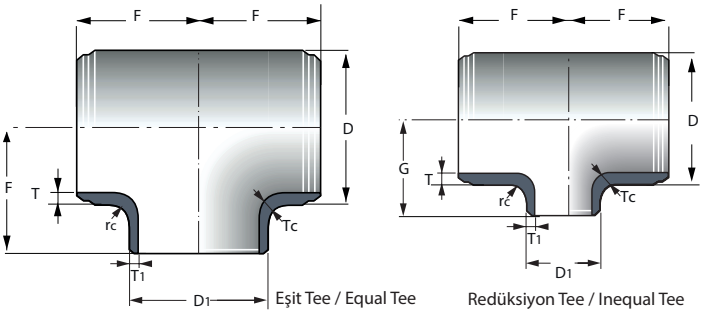

Dış çap Ø DN	Boyut Dimension Dış Çap D	Et Kalınlığı Wall Thickness T	Et Kalınlığı Wall Thickness Sıra Columns	Boyut Dimension Dış Çap D1	Et Kalınlığı Wall Thickness T1	Et Kalınlığı Wall Thickness Sıra Columns	İmalat Boyutları Construction Dimensions F	İmalat Boyutları Construction Dimensions G	Basınç Faktörü Pressure Factor in %	Ağırlık Weights Kg
300	323,9	5,6	1	323,9	5,6	1	254	–	29	35,0
		7,1	2		7,1	2			32	42,0
		8,8	3		8,8	3			34	52,0
		10,0	4		10,0	4			36	59,0
		12,5	5		12,5	5			39	73,0
		17,5	6		17,5	6			43	107
		25,0	7		25,0	7			46	140
		32,0	8		32,0	8			47	174
300x250	323,9	5,6	1	273	5,0	1	254	241	31	35,0
		7,1	2		6,3	2			33	42,0
		8,8	3		8,8	3			39	52,0
		10,0	4		10,0	4			41	59,0
		12,5	5		12,5	5			44	73,0
		17,5	6		16,0	6			46	107
		25,0	7		22,2	7			49	140
		32,0	8		30,0	8			53	174
300x200	323,9	5,6	1	219,1	4,5	1	254	229	34	35,0
		7,1	2		6,3	2			39	42,0
		8,8	3		7,1	3			40	52,0
		10,0	4		8,0	4			41	59,0
		12,5	5		12,5	5			50	73,0
		17,5	6		16	6			53	107
		25,0	7		17,5	7			51	140
		32,0	8		22,2	8			53	174
300x150	323,9	5,6	1	168,3	4,0	1	254	219	38	35,0
		7,1	2		4,5	2			39	42,0
		8,8	3		5,6	3			42	52,0
		10,0	4		7,1	4			46	59,0
		12,5	5		11,0	5			55	73,0
		17,5	6		14,2	6			58	107
		25,0	7		17,5	7			59	133
		32,0	8		22,2	8			62	167
350	355,6	5,6	1	355,6	5,6	1	279	–	28	44,0
		8,0	2		8,0	2			32	60,0
		10,0	3		10,0	3			35	76,0
		12,5	4		12,5	4			37	97,0
		16,0	5		16,0	5			41	132
		20,0	6		20,0	6			43	165
		28,0	7		28,0	7			47	200
		36,0	8		36,0	8			47	250
350x300	355,6	5,6	1	323,9	5,6	1	279	270	30	44,0
		8,0	2		7,1	2			33	60,0
		10,0	3		8,8	3			35	76,0
		12,5	4		10,0	4			40	97,0
		16,0	5		12,5	5			44	132
		20,0	6		17,5	6			45	165
		28,0	7		25,0	7			48	200
		36,0	8		32,0	8			51	250

Ölçüler mm dir

T-Parçası Tip A - Tee Typ A

EN 10253-2

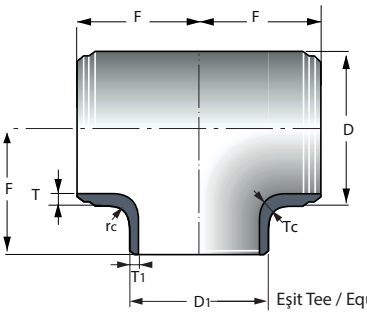

Eşit Tee / Equal Tee

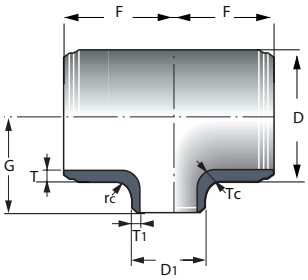

Redüksiyon Tee / Inequal Tee

Dış çap Ø DN	Boyut Dimension Dış Çap D	Et Kalınlığı Wall Thickness T	Et Kalınlığı Wall Thickness Sıra Columns	Boyut Dimension Dış Çap D1	Et Kalınlığı Wall Thickness T1	Et Kalınlığı Wall Thickness Sıra Columns	İmalat Boyutları Construction Dimensions F	İmalat Boyutları Construction Dimensions G	Basınç Faktörü Pressure Factor in %	Ağırlık Weights Kg
350x250	355,6	5,6	1	273	5,0	1	279	257	32	44,0
		8,0	2		6,3	2			34	60,0
		10,0	3		8,8	3			39	76,0
		12,5	4		10,0	4			40	97,0
		16,0	5		12,5	5			42	132
		20,0	6		16,0	6			46	165
		28,0	7		22,2	7			50	200
		36,0	8		30,0	8			53	250
350x200	355,6	5,6	1	219,1	4,5	1	279	248	35	38,5
		8,0	2		6,3	2			39	54,0
		10,0	3		7,1	3			40	69,0
		12,5	4		8,0	4			41	85,0
		16,0	5		12,5	5			49	97,5
		20,0	6		16,0	6			53	110
		28,0	7		17,5	7			52	155
		36,0	8		22,2	8			54	201
350x150	355,6	5,6	1	168,3	4,0	1	279	238	39	38,5
		8,0	2		4,5	2			40	54,0
		10,0	3		5,6	3			43	69,0
		12,5	4		7,1	4			47	85,0
		16,0	5		11,0	5			54	97,5
		20,0	6		14,2	6			58	110
		28,0	7		17,5	7			60	155
		36,0	8		22,2	8			63	201
400	406,4	6,3	1	406,4	6,3	1	305	–	28	61,0
		8,8	2		8,8	2			32	82,0
		10,0	3		10,0	3			34	93,0
		12,5	4		12,5	4			36	118
		17,5	5		17,5	5			41	161
		22,2	6		22,2	6			43	206
		30,0	7		30,0	7			44	280
		40,0	8		40,0	8			45	345
400x350	406,4	6,3	1	355,6	5,6	1	305	305	29	61,0
		8,8	2		8,0	2			33	82,0
		10,0	3		10,0	3			37	93,0
		12,5	4		12,5	4			39	118
		17,5	5		16,0	5			42	161
		22,2	6		20,0	6			44	206
		30,0	7		28,0	7			49	280
		40,0	8		36,0	8			50	345
400x300	406,4	6,3	1	323,9	5,6	1	305	295	31	61,0
		8,8	2		7,1	2			33	82,0
		10,0	3		8,8	3			36	93,0
		12,5	4		10,0	4			37	118
		17,5	5		12,5	5			44	161
		22,2	6		17,5	6			45	206
		30,0	7		25,0	7			49	280
		40,0	8		32,0	8			51	345

Ölçüler mm dir

T-Parçası Tip A - Tee Typ A

EN 10253-2

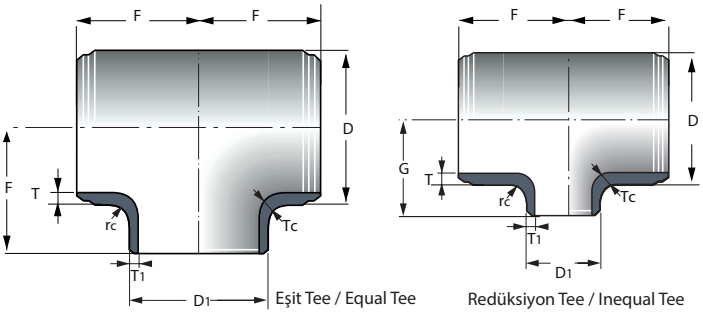

Dış çap Ø DN	Boyut Dimension Dış Çap D	Et Kalınlığı Wall Thickness T	Et Kalınlığı Wall Thickness Sıra Columns	Boyut Dimension Dış Çap D1	Et Kalınlığı Wall Thickness T1	Et Kalınlığı Wall Thickness Sıra Columns	İmalat Boyutları Construction Dimensions F	İmalat Boyutları Construction Dimensions G	Basınç Faktörü Pressure Factor in %	Ağırlık Weights Kg
400x250	406,4	6,3	1	273	5,0	1	305	283	33	61,0
		8,8	2		6,3	2			35	82,0
		10,0	3		8,8	3			41	93,0
		12,5	4		10,0	4			42	118
		17,5	5		12,5	5			44	161
		22,2	6		16,0	6			47	206
		30,0	7		22,2	7			52	280
		40,0	8		30,0	8			55	345
400x200	406,4	6,3	1	219,1	4,5	1	305	273	36	55,0
		8,8	2		6,3	2			40	74,0
		10,0	3		7,1	3			42	89,0
		12,5	4		8,0	4			43	106
		17,5	5		12,5	5			50	128
		22,2	6		16	6			54	151
		30,0	7		17,5	7			54	204
		40,0	8		22,2	8			57	275
400x150	406,4	6,3	1	168,3	4,0	1	305	264	40	55,0
		8,8	2		4,5	2			42	74,0
		10,0	3		5,6	3			45	89,0
		12,5	4		7,1	4			49	106
		17,5	5		11,0	5			55	128
		22,2	6		14,2	6			59	151
		30,0	7		17,5	7			62	204
		40,0	8		22,2	8			65	275
450	457	6,3	1	457	6,3	1	343	–	27	77,0
		10,0	2		10,0	2			32	131
		11,0	3		11,0	3			33	140
		12,5	4		12,5	4			35	147
		17,5	5		17,5	5			39	210
		22,2	6		22,2	6			42	268
		32,0	7		32,0	7			44	351
		45,0	8		45,0	8			45	425
450x400	457	6,3	1	406,4	6,3	1	343	330	30	77,0
		10,0	2		8,8	2			33	131
		11,0	3		10,0	3			34	140
		12,5	4		12,5	4			38	147
		17,5	5		17,5	5			43	210
		22,2	6		22,2	6			46	268
		32,0	7		30,0	7			47	351
		45,0	8		40,0	8			49	425
450x350	457	6,3	1	355,6	5,6	1	343	330	30	77,0
		10,0	2		8,0	2			33	131
		11,0	3		10,0	3			37	140
		12,5	4		12,5	4			41	147
		17,5	5		16,0	5			44	210
		22,2	6		20,0	6			47	268
		32,0	7		28,0	7			50	351
		45,0	8		36,0	8			52	425

Ölçüler mm dir

T-Parçası Tip A - Tee Typ A

EN 10253-2

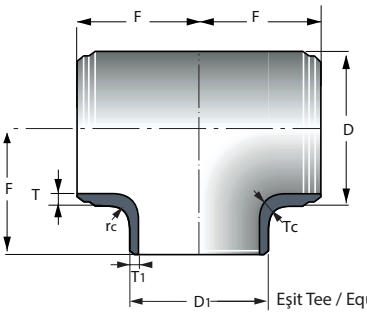

Eşit Tee / Equal Tee

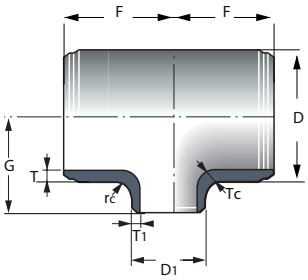

Redüksiyon Tee / Inequal Tee

Dış çap Ø DN	Boyut Dimension Dış Çap D	Et Kalınlığı Wall Thickness T	Et Kalınlığı Wall Thickness Sıra Columns	Boyut Dimension Dış Çap D1	Et Kalınlığı Wall Thickness T1	Et Kalınlığı Wall Thickness Sıra Columns	İmalat Boyutları Construction Dimensions F	İmalat Boyutları Construction Dimensions G	Basınç Faktörü Pressure Factor in %	Ağırlık Weights Kg
450x300	457	6,3	1	323,9	5,6	1	343	321	32	77,0
		10,0	2		7,1	2			34	131
		11,0	3		8,8	3			37	140
		12,5	4		10,0	4			39	147
		17,5	5		12,5	5			41	210
		22,2	6		17,5	6			46	268
		32,0	7		25,0	7			51	351
		45,0	8		32,0	8			52	425
450x250	457	6,3	1	273	5,0	1	343	308	34	77,0
		10,0	2		6,3	2			46	131
		11,0	3		8,8	3			42	140
		12,5	4		10,0	4			43	147
		17,5	5		12,5	5			46	210
		22,2	6		16,0	6			49	268
		32,0	7		22,2	7			53	351
		45,0	8		30,0	8			57	425
450x200	457	6,3	1	219,1	4,5	1	343	298	37	77,0
		10,0	2		6,3	2			42	131
		11,0	3		7,1	3			43	140
		12,5	4		8,0	4			45	147
		17,5	5		12,5	5			52	210
		22,2	6		16	6			56	268
		32,0	7		17,5	7			56	351
		45,0	8		22,2	8			59	425
500	508	6,3	1	508	6,3	1	381	–	26	104
		10,0	2		10,0	2			31	160
		11,0	3		11,0	3			32	160
		12,5	4		12,5	4			34	178
		17,5	5		17,5	5			38	270
		25,0	6		25,0	6			42	348
		36,0	7		36,0	7			44	527
		50,0	8		50,0	8			45	680
500x450	508	6,3	1	457	6,3	1	381	368	28	104
		10,0	2		10,0	2			34	160
		11,0	3		11,0	3			35	160
		12,5	4		12,5	4			36	178
		17,5	5		17,5	5			41	270
		25,0	6		22,2	6			43	348
		36,0	7		32,0	7			47	527
		50,0	8		45,0	8			49	680
500x400	508	6,3	1	406,4	6,3	1	381	356	31	104
		10,0	2		8,8	2			34	160
		11,0	3		10,0	3			36	160
		12,5	4		12,5	4			40	178
		17,5	5		17,5	5			44	270
		25,0	6		22,2	6			46	348
		36,0	7		30,0	7			48	527
		50,0	8		40,0	8			50	680

Ölçüler mm dir

T-Parçası Tip A - Tee Typ A

EN 10253-2

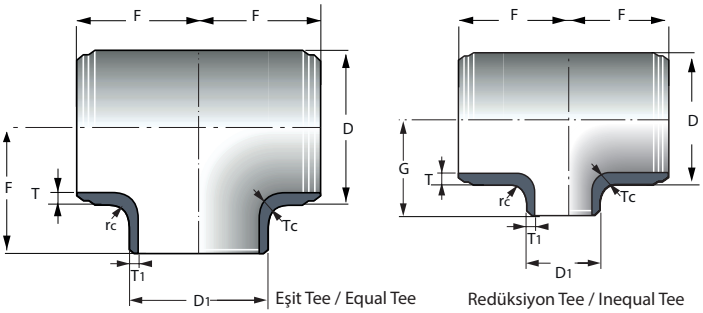

Dış çap Ø DN	Boyut Dimension Dış Çap D	Et Kalınlığı Wall Thickness T	Et Kalınlığı Wall Thickness Sıra Columns	Boyut Dimension Dış Çap D1	Et Kalınlığı Wall Thickness T1	Et Kalınlığı Wall Thickness Sıra Columns	İmalat Boyutları Construction Dimensions F	İmalat Boyutları Construction Dimensions G	Basınç Faktörü Pressure Factor in %	Ağırlık Weights Kg
500x300	508	6,3	1	323,9	5,6	1	381	346	33	104
		10,0	2		7,1	2			35	160
		11,0	3		8,8	3			39	160
		12,5	4		10,0	4			40	178
		17,5	5		12,5	5			42	270
		25,0	6		17,5	6			47	306
		36,0	7		25,0	7			52	428
		50,0	8		32,0	8			54	630
500x250	508	6,3	1	273	5,0	1	381	333	35	104
		10,0	2		6,3	2			38	160
		11,0	3		8,8	3			43	160
		12,5	4		10,0	4			45	178
		17,5	5		12,5	5			48	270
		25,0	6		16,0	6			50	306
		36,0	7		22,2	7			55	428
		50,0	8		30,0	8			58	630
600	610	6,3	1	610	6,3	1	432	–	25	138
		10,0	2		10,0	2			30	212
		12,5	3		12,5	3			32	242
		17,5	4		17,5	4			36	333
		25,0	5		25,0	5			39	471
		30,0	6		30,0	6			40	580
		45,0	7		45,0	7			41	847
		60,0	8		60,0	8			42	1100
600x500	610	6,3	1	508	6,3	1	432	432	28	138
		10,0	2		10,0	2			33	212
		12,5	3		11,0	3			33	242
		17,5	4		12,5	4			39	333
		25,0	5		17,5	5			45	471
		30,0	6		25,0	6			43	580
		45,0	7		36,0	7			48	847
		60,0	8		50,0	8			49	1100
600x400	610	6,3	1	406,4	6,3	1	432	406	33	138
		10,0	2		8,8	2			36	212
		12,5	3		10,0	3			37	242
		17,5	4		12,5	4			39	333
		25,0	5		17,5	5			44	471
		30,0	6		22,2	6			47	580
		45,0	7		30,0	7			50	847
		60,0	8		40,0	8			53	1100
600x300	610	6,3	1	323,9	5,6	1	432	397	36	138
		10,0	2		7,1	2			38	212
		12,5	3		8,8	3			40	242
		17,5	4		10,0	4			42	333
		25,0	5		12,5	5			47	443
		30,0	6		17,5	6			49	527
		45,0	7		25,0	7			54	783
		60,0	8		32,0	8			57	975

Ölçüler mm dir

T-Parçası Tip A - Tee Typ A

EN 10253-2

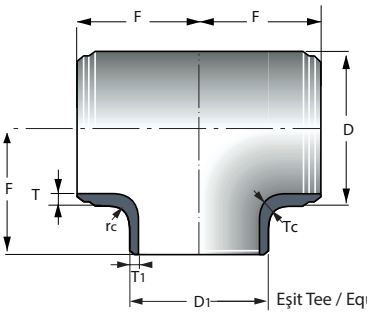

Eşit Tee / Equal Tee

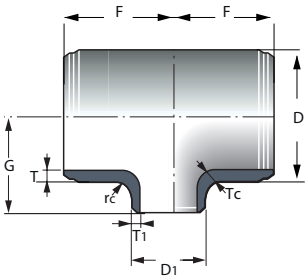

Redüksiyon Tee / Inequal Tee

Dış çap Ø DN	Boyut Dimension Dış Çap D	Et Kalınlığı Wall Thickness T	Et Kalınlığı Wall Thickness Sıra Columns	Boyut Dimension Dış Çap D1	Et Kalınlığı Wall Thickness T1	Et Kalınlığı Wall Thickness Sıra Columns	İmalat Boyutları Construction Dimensions F	İmalat Boyutları Construction Dimensions G	Basınç Faktörü Pressure Factor in %	Ağırlık Weights Kg
600x250	610	6,3	1	273	5,0	1	432	384	38	138
		10,0	2		6,3	2			40	212
		12,5	3		8,8	3			45	242
		17,5	4		10,0	4			46	333
		25,0	5		12,5	5			50	443
		30,0	6		16,0	6			53	527
		45,0	7		22,2	7			57	783
		60,0	8		30,0	8			61	975
700	711	7,1	1	711	7,1	1	521	–	24	198
		10,0	2		10,0	2			28	280
		12,5	3		12,5	3			30	343
		25,0	4		25,0	4			38	690
700x600	711	7,1	1	610	6,3	1	521	508	25	198
		10,0	2		10,0	2			30	280
		12,5	3		12,5	3			33	343
		25,0	4		17,5	4			43	690
700x500	711	7,1	1	508	6,3	1	521	483	28	198
		10,0	2		10,0	2			34	280
		12,5	3		11,0	3			35	343
		25,0	4		12,5	4			50	690
700x400	711	7,1	1	406,4	6,3	1	521	457	33	198
		10,0	2		8,8	2			37	280
		12,5	3		10,0	3			39	343
		25,0	4		12,5	4			47	690
700x300	711	7,1	1	323,9	5,6	1	521	448	36	198
		10,0	2		7,1	2			39	280
		12,5	3		8,8	3			42	343
		25,0	4		10,0	4			51	690
813	813	8,0	1	813	8,0	1	597	–	24	290
		10,0	2		10,0	2			26	375
		12,5	3		12,5	3			29	460
		25,0	4		25,0	4			37	930
800x700	813	8,0	1	711	7,1	1	597	572	25	290
		10,0	2		10,0	2			29	375
		12,5	3		12,5	3			32	460
		25,0	4		25,0	4			40	930
800x600	813	8,0	1	610	6,3	1	597	559	26	290
		10,0	2		10,0	2			32	375
		12,5	3		12,5	3			34	460
		25,0	4		17,5	4			39	930
800x500	813	8,0	1	508	6,3	1	597	533	29	290
		10,0	2		10,0	2			36	375
		12,5	3		11,0	3			36	460
		25,0	4		12,5	4			46	930
800x400	813	8,0	1	406,4	6,3	1	597	508	34	290
		10,0	2		8,8	2			39	375
		12,5	3		10,0	3			40	460
		25,0	4		12,5	4			43	930

Ölçüler mm dir

T-Parçası Tip A - Tee Typ A

EN 10253-2

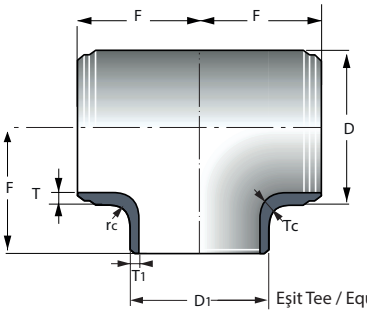

Eşit Tee / Equal Tee

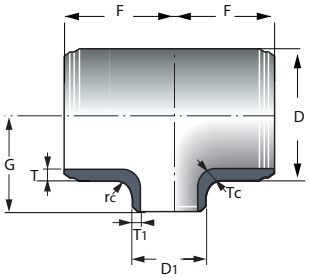

Redüksiyon Tee / Inequal Tee

Dış çap Ø DN	Boyut Dimension Dış Çap D	Et Kalınlığı Wall Thickness T	Et Kalınlığı Wall Thickness Sıra Columns	Boyut Dimension Dış Çap D1	Et Kalınlığı Wall Thickness T1	Et Kalınlığı Wall Thickness Sıra Columns	İmalat Boyutları Construction Dimensions F	İmalat Boyutları Construction Dimensions G	Basınç Faktörü Pressure Factor in %	Ağırlık Weights Kg
900	914	10,0	5	914	10,0	5	673	–	25	470
		12,5	6		12,5	6			27	580
		20,0	7		20,0	7			33	920
		25,0	8		25,0	8			35	1170
900x800	914	10,0	1	813	8,0	1	673	648	27	470
		12,5	2		10,0	2			29	580
		20,0	3		12,5	3			39	920
		25,0	4		25,0	4			38	1170
900x700	914	10,0	5	711	7,1	5	673	622	27	470
		12,5	6		10,0	6			29	580
		20,0	7		12,5	7			38	920
		25,0	8		25,0	8			42	1170
900x600	914	10,0	1	610	6,3	1	673	610	28	470
		12,5	2		10,0	2			32	580
		20,0	3		12,5	3			36	920
		25,0	4		17,5	4			38	1170
900x500	914	10,0	5	508	6,3	5	673	584	30	470
		12,5	6		10,0	6			36	580
		20,0	7		11,0	7			37	920
		25,0	8		12,5	8			43	1170
900x400	914	10,0	1	406,4	6,3	1	673	559	36	470
		12,5	2		8,8	2			40	580
		20,0	3		10,0	3			42	920
		25,0	4		12,5	4			45	1170
1000	1016	10,0	1	1016	10,0	1	749	–	24	580
		12,5	2		12,5	2			26	710
		20,0	3		20,0	3			31	1130
		25,0	4		25,0	4			37	1440
1000x900	1016	10,0	1	914	10,0	1	749	737	26	580
		12,5	2		12,5	2			28	710
		20,0	3		20,0	3			34	1130
		25,0	4		25,0	4			36	1440
1000x800	1016	10,0	1	813	8,0	1	749	711	25	580
		12,5	2		10,0	2			27	710
		20,0	3		12,5	3			37	1130
		25,0	4		25,0	4			40	1440
1000x700	1016	10,0	1	711	7,1	1	749	673	26	580
		12,5	2		10,0	2			30	710
		20,0	3		12,5	3			36	1130
		25,0	4		25,0	4			44	1440
1000x600	1016	10,0	1	610	6,3	1	749	660	27	580
		12,5	2		10,0	2			33	710
		20,0	3		12,5	3			35	1130
		25,0	4		17,5	4			39	1440

Ölçüler mm dir

T-Parçası Tip A - Tee Typ A

EN 10253-2

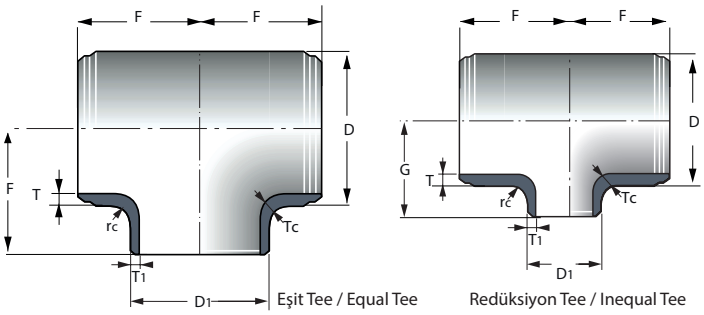

Dış çap Ø DN	Boyut Dimension Dış Çap D	Et Kalınlığı Wall Thickness T	Et Kalınlığı Wall Thickness Sıra Columns	Boyut Dimension Dış Çap D1	Et Kalınlığı Wall Thickness T1	Et Kalınlığı Wall Thickness Sıra Columns	İmalat Boyutları Construction Dimensions F	İmalat Boyutları Construction Dimensions G	Basınç Faktörü Pressure Factor in %	Ağırlık Weights Kg
1200x1000	1219	10,0	1	1016	10,0	1	889	813	26	810
		12,5	2		12,5	2			29	1000
		20,0	3		20,0	3			34	1590
		25,0	4		25,0	4			37	2000
1200x900	1219	10,0	1	914	10,0	1	889	787	28	810
		12,5	2		12,5	2			31	1000
		20,0	3		20,0	3			37	1590
		25,0	4		25,0	4			40	2000
1200x800	1219	10,0	1	813	8,0	1	889	787	27	810
		12,5	2		10,0	2			29	1000
		20,0	3		12,5	3			33	1590
		25,0	4		25,0	4			43	2000
1200x700	1219	10,0	1	711	7,1	1	889	762	28	810
		12,5	2		10,0	2			32	1000
		20,0	3		12,5	3			34	1590
		25,0	4		25,0	4			47	2000

1) Bu Tee parçasında çıkış tarafının uzunluğu, giriş tarafının uzunluğu F den daha kısadır. (1)
Açıklamalar: Et kalınlığı Tc., min et kalınığı T ve T1: Tc ≥ (Tmin+T1min)/2 değerine eş değerdir.
Rc çapı en fazla Tee çıkış uzunluğunun %75'i kadardır: Rc ≤0,75 (G–D/2)

Ölçüler mm dir

Redüksiyon Tip A - Reducers Typ A

EN 10253-2

Boyutlar L2, L'2 ve L4 ile ilgili açıklamalar tabloların sonunda yer almaktadır.

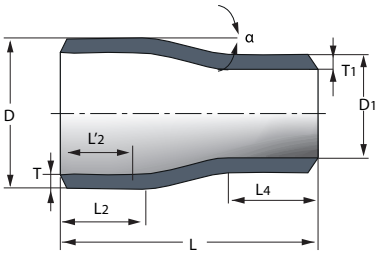

Konsantrik Redüksiyon/Conc. Reducer

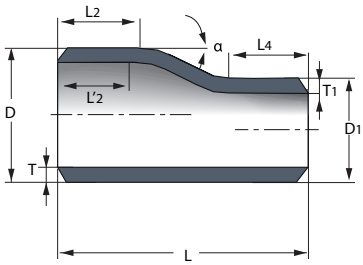

Eksantrik Redüksiyon/Ecc. Reducer

Dış çap Ø DN	Boyut Dimension Dış Çap D (mm)	Et Kalınlığı Wall Thickness T	Et Kalınlığı Wall Thickness Sıra Columns	Boyut Dimension Dış Çap D1 (mm)	Et Kalınlığı Wall Thickness T1	Et Kalınlığı Wall Thickness Sıra Columns	Yükseklik Height L	Basınç Faktörü Pressure Factor in % Konsantrik Concentric α max	Konsantrik Concentric %	Eksantrik Eccentric α max	Eksantrik Eccentric %	Ağırlık Weight KG
20x15	26,9	–	1	21,3	–	1	38	8	–	15	–	–
		2,3	2		2,0	2			100		100	0,05
		2,6	3		2,6	3			100		100	0,06
		3,2	4		3,2	4			100		100	0,06
		4,0	5		4,0	5			100		100	0,08
		–	6		–	6			–		–	–
		5,6	7		5,0	7			100		100	0,10
		8,0	8		7,1	8			100		100	0,14
25x20	33,7	–	1	26,9	–	1	51	7	–	13	–	–
		2,6	2		2,3	2			100		100	0,09
		3,2	3		2,6	3			100		100	0,11
		4,0	4		3,2	4			100		100	0,13
		4,5	5		4,0	5			100		100	0,16
		5,6	6		4,5	6			100		100	0,19
		6,3	7		5,6	7			100		100	0,19
		8,8	8		8,0	8			100		100	0,24
25x15	33,7	–	1	21,3	–	1	51	12	–	24	–	–
		2,6	2		2,0	2			100		100	0,09
		3,2	3		2,6	3			100		100	0,11
		4,0	4		3,2	4			100		100	0,13
		4,5	5		4,0	5			100		100	0,16
		–	6		–	6			–		–	–
		6,3	7		5,0	7			100		100	0,19
		8,8	8		7,1	8			100		100	0,24
32x25	42,4	–	1	33,7	–	1	51	9	–	16	–	–
		2,6	2		2,6	2			100		100	0,11
		3,6	3		3,2	3			100		100	0,14
		4,0	4		4,0	4			100		100	0,17
		5,0	5		4,5	5			100		100	0,21
		6,3	6		5,6	6			100		100	0,25
		8,0	7		6,3	7			100		100	0,32
		10,0	8		8,8	8			100		100	0,36
32x20	42,4	–	1	26,9	–	1	51	15	–	30	–	–
		2,6	2		2,3	2			100		100	0,11
		3,6	3		2,6	3			100		100	0,14
		4,0	4		3,2	4			100		100	0,17
		5,0	5		4,0	5			100		100	0,21
		6,3	6		4,5	6			100		100	0,25
		8,0	7		5,6	7			100		100	0,32
		10,0	8		8,0	8			100		100	0,36
32x15	42,4	–	1	21,3	–	1	51	19	–	42	–	–
		2,6	2		2,0	2			100		100	0,11
		3,6	3		2,6	3			100		100	0,14
		4,0	4		3,2	4			100		100	0,17
		5,0	5		4,0	5			100		100	0,21
		–	6		–	6			–		–	–
		8,0	7		5,0	7			100		100	0,32
		10,0	8		7,1	8			100		100	0,36

Ölçüler mm dir

Redüksiyon Tip A - Reducers Typ A

EN 10253-2

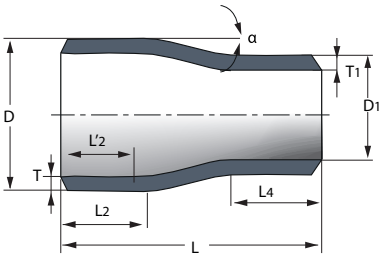

Konsantrik Redüksiyon/Conc. Reducer

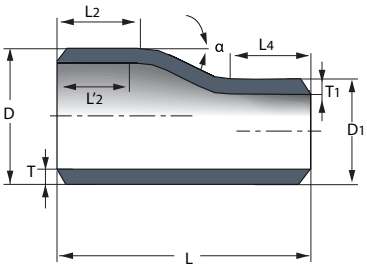

Eksantrik Redüksiyon/Ecc. Reducer

Boyutlar L2, L'2 ve L4 ile ilgili açıklamalar tabloların sonunda yer almaktadır.

Dış çap Ø DN	Boyut Dimension Dış Çap D (mm)	Et Kalınlığı Wall Thickness T	Et Kalınlığı Wall Thickness Sıra Columns	Boyut Dimension Dış Çap D1 (mm)	Et Kalınlığı Wall Thickness T1	Et Kalınlığı Wall Thickness Sıra Columns	Yükseklik Height L	Basınç Faktörü Pressure Factor in % Konsantrik Concentric α max	Konsantrik Concentric %	Eksantrik Eccentric α max	Eksantrik Eccentric %	Ağırlık Weight KG
40x32	48,3	–	1	42,4	–	1	64	6	–	8	–	–
		2,6	2		2,6	2			100		100	0,17
		3,6	3		3,6	3			100		100	0,25
		4,0	4		4,0	4			100		100	0,27
		5,0	5		5,0	5			100		100	0,31
		6,3	6		6,3	6			–		–	0,41
		8,0	7		8,0	7			100		100	0,46
		10,0	8		10,0	8			100		100	0,54
40x25	48,3	–	1	33,7	–	1	64	10	–	19	–	–
		2,6	2		2,6	2			100		100	0,17
		3,6	3		3,2	3			100		100	0,25
		4,0	4		4,0	4			100		100	0,27
		5,0	5		4,5	5			100		100	0,31
		6,3	6		5,6	6			100		100	0,41
		8,0	7		6,3	7			100		100	0,46
		10,0	8		8,8	8			100		100	0,54
40x20	48,3	–	1	26,9	–	1	64	18	–	28	–	–
		2,6	2		2,3	2			100		100	0,17
		3,6	3		2,6	3			100		100	0,25
		4,0	4		3,2	4			100		100	0,27
		5,0	5		4,0	5			100		100	0,31
		6,3	6		4,5	6			100		100	0,41
		8,0	7		5,6	7			100		100	0,46
		10,0	8		8,0	8			100		100	0,54
50x40	60,3	–	1	48,3	–	1	76	7	–	13	–	–
		2,9	2		2,6	2			100		100	0,28
		3,6	3		3,6	3			100		100	0,34
		4,0	4		4,0	4			100		100	0,37
		5,6	5		5,0	5			100		100	0,52
		7,1	6		6,3	6			100		100	0,64
		8,8	7		8,0	7			100		100	0,77
		11,0	8		10,0	8			100		100	0,92
50x32	60,3	–	1	42,4	–	1	76	11	–	20	–	–
		2,9	2		2,6	2			100		100	0,28
		3,6	3		3,6	3			100		100	0,34
		4,0	4		4,0	4			100		100	0,37
		5,6	5		5,0	5			100		100	0,52
		7,1	6		6,3	6			100		100	0,64
		8,8	7		8,0	7			100		100	0,77
		11,0	8		10,0	8			100		100	0,92
50x25	60,3	–	1	33,7	–	1	76	16	–	29	–	–
		2,9	2		2,6	2			100		100	0,28
		3,6	3		3,2	3			100		100	0,34
		4,0	4		4,0	4			100		100	0,37
		5,6	5		4,5	5			100		100	0,52
		7,1	6		5,6	6			100		100	0,64
		8,8	7		6,3	7			100		100	0,77
		11,0	8		8,8	8			100		100	0,92

Ölçüler mm dir

Redüksiyon Tip A - Reducers Typ A

EN 10253-2

Boyutlar L2, L'2 ve L4 ile ilgili açıklamalar tabloların sonunda yer almaktadır.

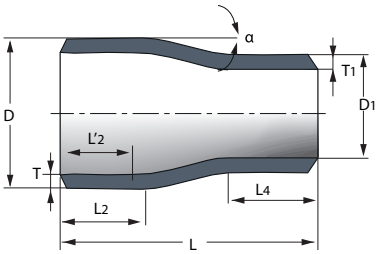

Eksantrik Redüksiyon/Ecc. Reducer

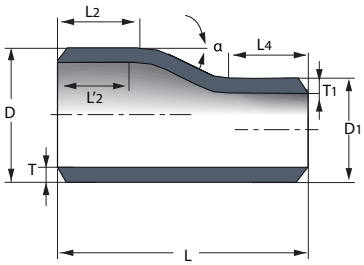

Konsantrik Redüksiyon/Conc. Reducer

Dış çap Ø DN	Boyut Dimension Dış Çap D (mm)	Et Kalınlığı Wall Thickness T	Et Kalınlığı Wall Thickness Sıra Columns	Boyut Dimension Dış Çap D1 (mm)	Et Kalınlığı Wall Thickness T1	Et Kalınlığı Wall Thickness Sıra Columns	Yükseklik Height L	Basınç Faktörü Pressure Factor in % Konsantrik Concentric α max	Konsantrik Concentric %	Eksantrik Eccentric α max	Eksantrik Eccentric %	Ağırlık Weight KG
50x20	60,3	–	1	26,9	–	1	76	21	–	36	–	–
		2,9	2		2,3	2			100		98	0,28
		3,6	3		2,6	3			100		100	0,34
		4,0	4		3,2	4			100		100	0,37
		5,6	5		4,0	5			100		100	0,52
		7,1	6		4,5	6			–		–	0,64
		8,8	7		5,6	7			100		100	0,77
		11,0	8		8,0	8			100		100	0,92
65x50	76,1	–	1	60,3	–	1	89	9	–	15	–	–
		2,9	2		2,9	2			100		100	0,42
		3,6	3		3,6	3			100		100	0,52
		5,6	4		4,0	4			100		100	0,78
		7,1	5		5,6	5			100		100	0,98
		8,0	6		7,1	6			100		100	1,07
		10,0	7		8,8	7			100		100	1,32
		14,2	8		11,0	8			100		100	1,75
65x40	76,1	–	1	48,3	–	1	89	15	–	27	–	–
		2,9	2		2,6	2			100		100	0,42
		3,6	3		3,6	3			100		100	0,52
		5,6	4		4,0	4			100		100	0,78
		7,1	5		5,0	5			100		100	0,98
		8,0	6		6,3	6			100		100	1,07
		10,0	7		8,0	7			100		100	1,32
		14,2	8		10,0	8			100		100	1,75
65x32	76,1	–	1	42,4	–	1	89	18	–	34	–	–
		2,9	2		2,6	2			100		97	0,42
		3,6	3		3,6	3			100		99	0,52
		5,6	4		4,0	4			100		100	0,78
		7,1	5		5,0	5			100		100	0,98
		8,0	6		6,3	6			100		100	1,07
		10,0	7		8,0	7			100		100	1,32
		14,2	8		10,0	8			100		100	1,75
65x25	76,1	–	1	33,7	–	1	89	23	–	42	–	–
		2,9	2		2,6	2			100		90	0,42
		3,6	3		3,2	3			100		93	0,52
		5,6	4		4,0	4			100		100	0,78
		7,1	5		4,5	5			100		100	0,98
		8,0	6		5,6	6			100		100	1,07
		10,0	7		6,3	7			100		100	1,32
		14,2	8		8,8	8			100		100	1,75
80x65	88,9	–	1	76,1	–	1	89	7	–	13	–	–
		3,2	2		2,9	2			100		100	0,55
		4,0	3		3,6	3			100		100	0,67
		5,6	4		5,6	4			100		100	0,93
		8,0	5		7,1	5			100		100	1,30
		8,8	6		8,0	6			100		100	1,39
		11,0	7		10,0	7			100		100	1,71
		16,0	8		14,2	8			100		100	2,33

Ölçüler mm dir

Redüksiyon Tip A - Reducers Typ A

EN 10253-2

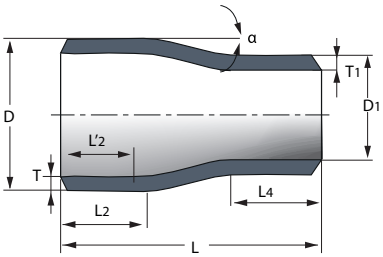

Eksantrik Redüksiyon/Ecc. Reducer

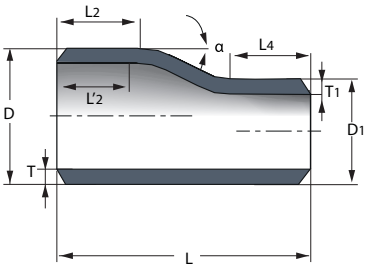

Konsantrik Redüksiyon/Conc. Reducer

Boyutlar L2, L'2 ve L4 ile ilgili açıklamalar tabloların sonunda yer almaktadır.

Dış çap Ø DN	Boyut Dimension Dış Çap D (mm)	Et Kalınlığı Wall Thickness T	Et Kalınlığı Wall Thickness Sıra Columns	Boyut Dimension Dış Çap D1 (mm)	Et Kalınlığı Wall Thickness T1	Et Kalınlığı Wall Thickness Sıra Columns	Yükseklik Height L	Basınç Faktörü Pressure Factor in % Konsantrik Concentric α max	Konsantrik Concentric %	Eksantrik Eccentric α max	Eksantrik Eccentric %	Ağırlık Weight KG
80x50	88,9	–	1	60,3	–	1	89	16	–	30	–	–
		3,2	2		2,9	2			100		99	0,55
		4,0	3		3,6	3			100		100	0,67
		5,6	4		4,0	4			100		100	0,93
		8,0	5		5,6	5			100		100	1,30
		8,8	6		7,1	6			100		100	1,39
		11,0	7		8,8	7			100		100	1,71
		16,0	8		11,0	8			100		100	2,33
80x40	88,9	–	1	48,3	–	1	89	22	–	44	–	–
		3,2	2		2,6	2			100		87	0,55
		4,0	3		3,6	3			100		90	0,67
		5,6	4		4,0	4			100		96	0,93
		8,0	5		5,0	5			100		100	1,30
		8,8	6		6,3	6			100		100	1,39
		11,0	7		8,0	7			100		100	1,71
		16,0	8		10,0	8			100		100	2,33
80x32	88,9	–	1	42,4	–	1	89	26	–	50	–	–
		3,2	2		2,6	2			100		80	0,55
		4,0	3		3,6	3			100		83	0,67
		5,6	4		4,0	4			100		90	0,93
		8,0	5		5,0	5			100		100	1,30
		8,8	6		6,3	6			100		100	1,39
		11,0	7		8,0	7			100		100	1,71
		16,0	8		10,0	8			100		100	2,33
100x80	114,3	–	1	88,9	–	1	102	13	–	24	–	–
		3,6	2		3,2	2			100		100	0,90
		4,5	3		4,0	3			100		100	1,10
		6,3	4		5,6	4			100		100	1,68
		8,8	5		8,0	5			100		100	2,29
		11,0	6		8,8	6			100		100	2,55
		14,2	7		11,0	7			100		100	3,20
		17,5	8		16,0	8			100		100	4,18
100x65	114,3	–	1	76,1	–	1	102	18	–	37	–	–
		3,6	2		2,9	2			100		93	0,90
		4,5	3		3,6	3			100		95	1,12
		6,3	4		5,6	4			100		100	1,68
		8,8	5		7,1	5			100		100	2,29
		11,0	6		8,0	6			100		100	2,57
		14,2	7		10,0	7			100		100	3,22
		17,5	8		14,2	8			100		100	4,18
100x50	114,3	–	1	60,3	–	1	102	26	–	51	–	–
		3,6	2		2,9	2			100		78	0,90
		4,5	3		3,6	3			100		80	1,10
		6,3	4		4,0	4			100		86	1,68
		8,8	5		5,6	5			100		94	2,29
		11,0	6		7,1	6			100		100	2,57
		14,2	7		8,8	7			100		100	3,22
		17,5	8		11,0	8			100		100	4,18

Ölçüler mm dir

Redüksiyon Tip A - Reducers Typ A

EN 10253-2

Boyutlar L2, L'2 ve L4 ile ilgili açıklamalar tabloların sonunda yer almaktadır.

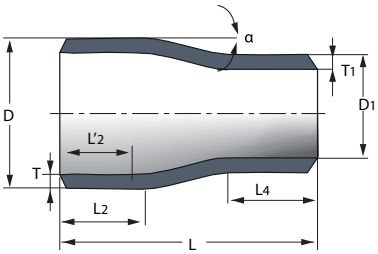

Eksantrik Redüksiyon/Ecc. Reducer

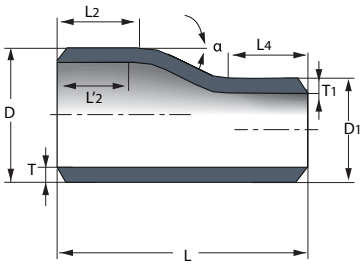

Konsantrik Redüksiyon/Conc. Reducer

Dış çap Ø DN	Boyut Dimension Dış Çap D (mm)	Et Kalınlığı Wall Thickness T	Et Kalınlığı Wall Thickness Sıra Columns	Boyut Dimension Dış Çap D1 (mm)	Et Kalınlığı Wall Thickness T1	Et Kalınlığı Wall Thickness Sıra Columns	Yükseklik Height L	Basınç Faktörü Pressure Factor in % Konsantrik Concentric α max	Konsantrik Concentric %	Eksantrik Eccentric α max	Eksantrik Eccentric %	Ağırlık Weight KG
100x40	114,3	–	1	48,3	–	1	102	31	–	60	–	–
		3,6	2		2,6	2			97		(65)	0,90
		4,5	3		3,6	3			99		(68)	1,12
		6,3	4		4,0	4			100		74	1,68
		8,8	5		5,0	5			100		83	2,29
		11,0	6		6,3	6			100		93	2,57
		14,2	7		8,0	7			100		100	3,22
		17,5	8		10,0	8			100		100	4,18
125x100	139,7	–	1	114,3	–	1	127	10	–	18	–	–
		4,0	2		3,6	2			100		100	1,70
		5,0	3		4,5	3			100		100	1,89
		6,3	4		6,3	4			100		100	2,63
		10,0	5		8,8	5			100		100	4,06
		12,5	6		11,0	6			100		100	4,98
		16,0	7		14,2	7			100		100	6,20
		20,0	8		17,5	8			100		100	7,49
125x80	139,7	–	1	88,9	–	1	127	20	–	35	–	–
		4,0	2		3,2	2			100		93	1,70
		5,0	3		4,0	3			100		95	1,89
		6,3	4		5,6	4			100		98	2,63
		10,0	5		8,0	5			100		100	4,06
		12,5	6		8,8	6			100		100	4,98
		16,0	7		11,0	7			100		100	6,20
		20,0	8		16,0	8			100		100	7,49
125x65	139,7	–	1	76,1	–	1	127	25	–	43	–	–
		4,0	2		2,9	2			100		86	1,70
		5,0	3		3,6	3			100		88	1,89
		6,3	4		5,6	4			100		91	2,63
		10,0	5		7,1	5			100		100	4,06
		12,5	6		8,0	6			100		100	4,98
		16,0	7		10,0	7			100		100	6,20
		20,0	8		14,2	8			100		100	7,49
125x50	139,7	–	1	60,3	–	1	127	30	–	51	–	–
		4,0	2		2,9	2			97		77	1,70
		5,0	3		3,6	3			99		79	1,89
		6,3	4		4,0	4			100		82	2,63
		10,0	5		5,6	5			100		92	4,06
		12,5	6		7,1	6			100		99	4,98
		16,0	7		8,8	7			100		100	6,20
		20,0	8		11,0	8			100		100	7,49
150x125	168,3	–	1	139,7	–	1	140	9	–	18	–	–
		4,5	2		4,0	2			100		100	2,55
		5,6	3		5,0	3			100		100	3,15
		7,1	4		6,3	4			100		100	3,95
		11,0	5		10,0	5			100		100	5,98
		14,2	6		12,5	6			100		100	7,56
		17,5	7		16,0	7			100		100	9,11
		22,2	8		20,0	8			100		100	11,2

Ölçüler mm dir

Redüksiyon Tip A - Reducers Typ A

EN 10253-2

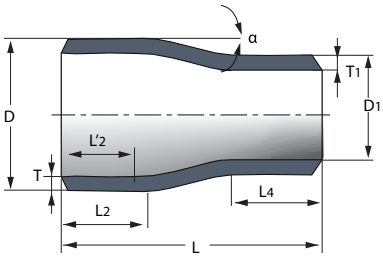

Eksantrik Redüksiyon/Ecc. Reducer

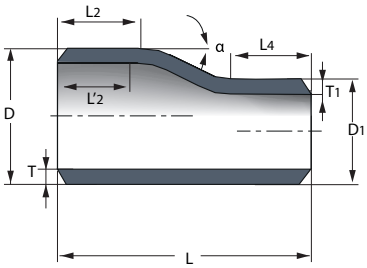

Konsantrik Redüksiyon/Conc. Reducer

Boyutlar L2, L'2 ve L4 ile ilgili açıklamalar tabloların sonunda yer almaktadır.

Dış çap Ø DN	Boyut Dimension Dış Çap D (mm)	Et Kalınlığı Wall Thickness T	Et Kalınlığı Wall Thickness Sıra Columns	Boyut Dimension Dış Çap D1 (mm)	Et Kalınlığı Wall Thickness T1	Et Kalınlığı Wall Thickness Sıra Columns	Yükseklik Height L	Basınç Faktörü Pressure Factor in % Konsantrik Concentric α max	Konsantrik Concentric %	Eksantrik Eccentric α max	Eksantrik Eccentric %	Ağırlık Weight KG
150x100	168,3	–	1	114,3	–	1	140	19	–	34	–	–
		4,5	2		3,6	2			100		94	2,55
		5,6	3		4,5	3			100		95	3,15
		7,1	4		6,3	4			100		98	3,95
		11,0	5		8,8	5			100		100	5,98
		14,2	6		11,0	6			100		100	7,56
		17,5	7		14,2	7			100		100	9,11
		22,2	8		17,5	8			100		100	11,2
150x80	168,3	–	1	88,9	–	1	140	27	–	48	–	–
		4,5	2		3,2	2			98		80	2,55
		5,6	3		4,0	3			100		82	3,15
		7,1	4		5,6	4			100		85	3,95
		11,0	5		8,0	5			100		93	5,98
		14,2	6		8,8	6			100		100	7,56
		17,5	7		11,0	7			100		100	9,11
		22,2	8		16,0	8			100		100	11,2
150x65	168,3	–	1	76,1	–	1	140	31	–	52	–	–
		4,5	2		2,9	2			96		(75)	2,55
		5,6	3		3,6	3			98		77	3,15
		7,1	4		5,6	4			100		80	3,95
		11,0	5		7,1	5			100		88	5,98
		14,2	6		8,0	6			100		96	7,56
		17,5	7		10,0	7			100		100	9,11
		22,2	8		14,2	8			100		100	11,2
200x150	219,1	4,5	1	168,3	4,0	1	152	18	–	31	(93)	3,66
		6,3	2		4,5	2			100		(90)	5,03
		7,1	3		5,6	3			100		(95)	5,64
		8,0	4		7,1	4			100		98	6,32
		12,5	5		11,0	5			100		100	9,68
		16,0	6		14,2	6			100		100	12,1
		17,5	7		17,5	7			100		100	13,2
		22,2	8		22,2	8			100		100	16,4
200x125	219,1	–	1	139,7	–	1	152	27	–	45	–	–
		6,3	2		4,0	2			99		(74)	5,03
		7,1	3		5,0	3			100		(84)	5,64
		8,0	4		6,3	4			100		(86)	6,32
		12,5	5		10,0	5			100		93	9,68
		16,0	6		12,5	6			100		99	12,1
		17,5	7		16,0	7			100		100	13,2
		22,2	8		20,0	8			100		100	16,4
200x100	219,1	–	1	114,3	–	1	152	33	–	55	–	–
		6,3	2		3,6	2			95		(71)	5,03
		7,1	3		4,5	3			96		(72)	5,64
		8,0	4		6,3	4			97		74	6,32
		12,5	5		8,8	5			100		81	9,68
		16,0	6		11,0	6			100		88	12,1
		17,5	7		14,2	7			100		91	13,2
		22,2	8		17,5	8			100		100	16,4

Ölçüler mm dir

Redüksiyon Tip A - Reducers Typ A

EN 10253-2

Boyutlar L2, L'2 ve L4 ile ilgili açıklamalar tabloların sonunda yer almaktadır.

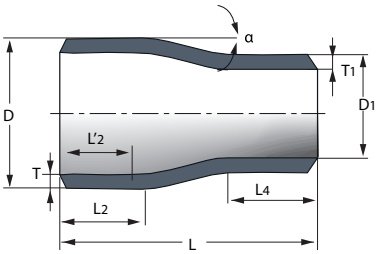

Eksantrik Redüksiyon/Ecc. Reducer

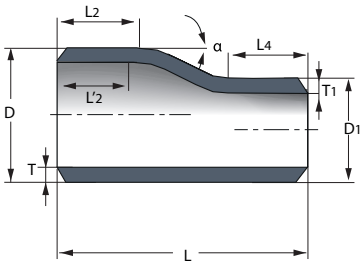

Konsantrik Redüksiyon/Conc. Reducer

Dış çap Ø DN	Boyut Dimension Dış Çap D (mm)	Et Kalınlığı Wall Thickness T	Et Kalınlığı Wall Thickness Sıra Columns	Boyut Dimension Dış Çap D1 (mm)	Et Kalınlığı Wall Thickness T1	Et Kalınlığı Wall Thickness Sıra Columns	Yükseklik Height L	Basınç Faktörü Pressure Factor in % Konsantrik Concentric α max	Konsantrik Concentric %	Eksantrik Eccentric α max	Eksantrik Eccentric %	Ağırlık Weight KG
200x80	219,1	–	1	88,9	–	1	152	39	–	60	–	–
		6,3	2		3,2	2			90		(64)	5,03
		7,1	3		4,0	3			91		(65)	5,64
		8,0	4		5,6	4			92		(67)	6,32
		12,5	5		8,0	5			99		74	9,68
		16,0	6		8,8	6			100		81	12,1
		17,5	7		11,0	7			100		84	13,2
		22,2	8		16,0	8			100		96	16,4
250x200	273	5,0	1	219,1	4,5	1	178	16	100	28	(92)	5,96
		6,3	2		6,3	2			100		97	7,36
		8,8	3		7,1	3			100		(97)	10,2
		10,0	4		8,0	4			100		100	11,5
		12,5	5		12,5	5			100		100	14,2
		16,0	6		16,0	6			100		100	17,9
		22,2	7		17,5	7			100		100	24,3
		30,0	8		22,2	8			100		100	32,0
250x150	273	–	1	168,3	4,0	1	178	30	94	48	(76)	5,96
		6,3	2		4,5	2			95		(75)	7,36
		8,8	3		5,6	3			98		(76)	10,2
		10,0	4		7,1	4			99		(83)	11,5
		12,5	5		11,0	5			100		86	14,2
		16,0	6		14,2	6			100		91	17,9
		22,2	7		17,5	7			100		99	24,3
		30,0	8		22,2	8			100		100	32,0
250x125	273	–	1	139,7	–	1	178	36	–	55	–	–
		6,3	2		4,0	2			91		(69)	7,36
		8,8	3		5,0	3			94		(72)	10,2
		10,0	4		6,3	4			95		74	11,5
		12,5	5		10,0	5			98		77	14,2
		16,0	6		12,5	6			100		82	17,9
		22,2	7		16,0	7			100		91	24,3
		30,0	8		20,0	8			100		100	32,0
250x100	273	–	1	114,3	–	1	178	40	–	60	–	–
		6,3	2		3,6	2			87		(62)	7,36
		8,8	3		4,5	3			90		(65)	10,2
		10,0	4		6,3	4			91		(67)	11,5
		12,5	5		8,8	5			94		(70)	14,2
		16,0	6		11,0	6			98		75	17,9
		22,2	7		14,2	7			100		85	24,3
		30,0	8		17,5	8			100		100	32,0
300x250	323,9	5,6	1	273	5,0	1	203	12	100	23	(95)	9,13
		7,1	2		6,3	2			100		(99)	11,1
		8,8	3		8,8	3			100		100	13,8
		10,0	4		10,0	4			100		100	15,7
		12,5	5		12,5	5			100		100	19,4
		17,5	6		16,0	6			100		100	26,8
		25,0	7		22,2	7			100		100	37,3
		32,0	8		30,0	8			100		100	46,7

Ölçüler mm dir

Redüksiyon Tip A - Reducers Typ A

EN 10253-2

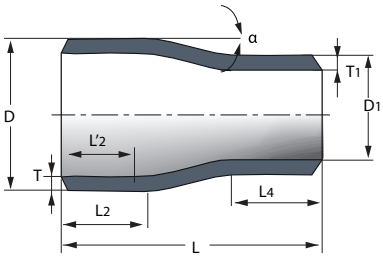

Eksantrik Redüksiyon/Ecc. Reducer

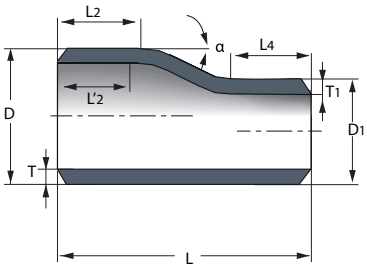

Konsantrik Redüksiyon/Conc. Reducer

Boyutlar L2, L'2 ve L4 ile ilgili açıklamalar tabloların sonunda yer almaktadır.

Dış çap Ø DN	Boyut Dimension Dış Çap D (mm)	Et Kalınlığı Wall Thickness T	Et Kalınlığı Wall Thickness Sıra Columns	Boyut Dimension Dış Çap D1 (mm)	Et Kalınlığı Wall Thickness T1	Et Kalınlığı Wall Thickness Sıra Columns	Yükseklik Height L	Basınç Faktörü Pressure Factor in % Konsantrik Concentric α max	Konsantrik Concentric %	Eksantrik Eccentric α max	Eksantrik Eccentric %	Ağırlık Weight KG
300x200	323,9	5,6	1	219,1	4,5	1	203	24	98	44	(72)	9,13
		7,1	2		6,3	2			99		(83)	11,1
		8,8	3		7,1	3			100		(84)	13,8
		10,0	4		8,0	4			100		(86)	15,7
		12,5	5		12,5	5			100		88	19,4
		17,5	6		16,0	6			100		83	26,8
		25,0	7		17,5	7			100		100	37,3
		32,0	8		22,2	8			100		100	46,7
300x150	323,9	5,6	1	168,3	4,0	1	203	35	90	55	(66)	9,13
		7,1	2		4,5	2			91		(69)	11,1
		8,8	3		5,6	3			93		(71)	13,8
		10,0	4		7,1	4			94		(72)	15,7
		12,5	5		11,0	5			96		75	19,4
		17,5	6		14,2	6			100		80	26,8
		25,0	7		17,5	7			100		90	37,3
		32,0	8		22,2	8			100		100	46,7
300x125	323,9	–	1	139,7	–	1	203	40	–	60	–	–
		7,1	2		4,0	2			87		(61)	11,1
		8,8	3		5,0	3			88		(63)	13,8
		10,0	4		6,3	4			90		(65)	15,7
		12,5	5		10,0	5			92		(67)	19,4
		17,5	6		12,5	6			97		73	26,8
		25,0	7		16,0	7			100		83	37,3
		32,0	8		20,0	8			100		94	46,7
350x300	355,6	5,6	1	323,9	5,6	1	330	6	100	8	100	16,2
		8,0	2		7,1	2			100		100	22,6
		10,0	3		8,8	3			100		100	28,1
		12,5	4		10,0	4			100		100	34,9
		16,0	5		12,5	5			100		100	44,2
		20,0	6		17,5	6			100		100	54,7
		28,0	7		25,0	7			100		100	74,5
		36,0	8		32,0	8			100		100	93,7
350x250	355,6	5,6	1	273	5,0	1	330	14	100	25	97	16,2
		8,0	2		6,3	2			100		(97)	22,6
		10,0	3		8,8	3			100		100	28,1
		12,5	4		10,0	4			100		100	34,9
		16,0	5		12,5	5			100		100	44,2
		20,0	6		16,0	6			100		100	54,7
		28,0	7		22,2	7			100		100	74,5
		36,0	8		30,0	8			100		100	93,7
350x200	355,6	5,6	1	219,1	4,5	1	330	22	98	37	88	16,2
		8,0	2		6,3	2			100		90	22,6
		10,0	3		7,1	3			100		92	28,1
		12,5	4		8,0	4			100		94	34,9
		16,0	5		12,5	5			100		97	44,2
		20,0	6		16,0	6			100		100	54,7
		28,0	7		17,5	7			100		100	74,5
		36,0	8		22,2	8			100		100	93,7

Ölçüler mm dir

Redüksiyon Tip A - Reducers Typ A

EN 10253-2

Boyutlar L2, L'2 ve L4 ile ilgili açıklamalar tabloların sonunda yer almaktadır.

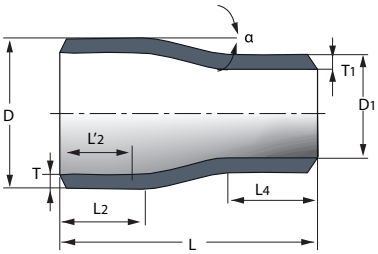

Eksantrik Redüksiyon/Ecc. Reducer

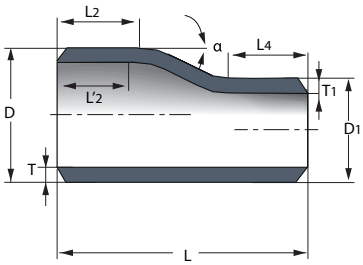

Konsantrik Redüksiyon/Conc. Reducer

Dış çap Ø DN	Boyut Dimension Dış Çap D (mm)	Et Kalınlığı Wall Thickness T	Et Kalınlığı Wall Thickness Sıra Columns	Boyut Dimension Dış Çap D1 (mm)	Et Kalınlığı Wall Thickness T1	Et Kalınlığı Wall Thickness Sıra Columns	Yükseklik Height L	Basınç Faktörü Pressure Factor in % Konsantrik Concentric α max	Konsantrik Concentric %	Eksantrik Eccentric α max	Eksantrik Eccentric %	Ağırlık Weight KG
350x150	355,6	5,6	1	168,3	4,0	1	330	29	94	47	(77)	16,2
		8,0	2		4,5	2			96		79	22,6
		10,0	3		5,6	3			98		81	28,1
		12,5	4		7,1	4			99		84	34,9
		16,0	5		11,0	5			100		87	44,2
		20,0	6		14,2	6			100		91	54,7
		28,0	7		17,5	7			100		99	74,5
		36,0	8		22,2	8			100		100	93,7
400x350	406,4	6,3	1	355,6	5,6	1	356	8	100	15	100	22,5
		8,8	2		8,0	2			100		100	30,6
		10,0	3		10,0	3			100		100	34,7
		12,5	4		12,5	4			100		100	42,9
		17,5	5		16,0	5			100		100	59,7
		22,2	6		20,0	6			100		100	74,6
		30,0	7		28,0	7			100		100	98,6
		40,0	8		36,0	8			100		100	128
400x300	406,4	6,3	1	323,9	5,6	1	356	13	100	24	(96)	22,5
		8,8	2		7,1	2			100		(96)	30,6
		10,0	3		8,8	3			100		99	34,7
		12,5	4		10,0	4			100		100	42,9
		17,5	5		12,5	5			100		100	59,7
		22,2	6		17,5	6			100		100	74,6
		30,0	7		25,0	7			100		100	98,6
		40,0	8		32,0	8			100		100	128
400x250	406,4	6,3	1	273	5,0	1	356	21	100	36	82	22,5
		8,8	2		6,3	2			100		(83)	30,6
		10,0	3		8,8	3			100		91	34,7
		12,5	4		10,0	4			100		93	42,9
		17,5	5		12,5	5			100		97	59,7
		22,2	6		16,0	6			100		100	74,6
		30,0	7		22,2	7			100		100	98,6
		40,0	8		30,0	8			100		100	128
400x200	406,4	6,3	1	219,1	4,5	1	356	28	95	46	(78)	22,5
		8,8	2		6,3	2			96		80	30,6
		10,0	3		7,1	3			97		81	34,7
		12,5	4		8,0	4			99		83	42,9
		17,5	5		12,5	5			100		87	59,7
		22,2	6		16,0	6			100		91	74,6
		30,0	7		17,5	7			100		98	98,6
		40,0	8		22,2	8			100		100	128
450x400	457	6,3	1	406,4	6,3	1	381	7	100	11	100	27,2
		10,0	2		8,8	2			100		100	41,9
		11,0	3		10,0	3			100		100	46,1
		12,5	4		12,5	4			100		100	52,1
		17,5	5		17,5	5			100		100	72,3
		22,2	6		22,2	6			100		100	90,6
		32,0	7		30,0	7			100		100	127
		45,0	8		40,0	8			100		100	174

Ölçüler mm dir

Redüksiyon Tip A - Reducers Typ A

EN 10253-2

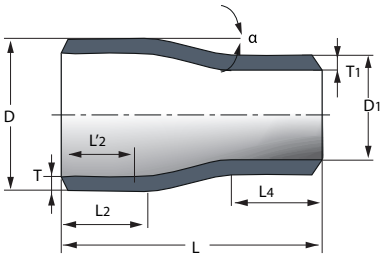

Eksantrik Redüksiyon/Ecc. Reducer

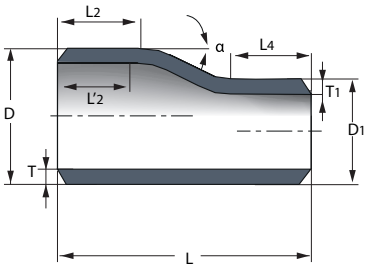

Konsantrik Redüksiyon/Conc. Reducer

Boyutlar L2, L'2 ve L4 ile ilgili açıklamalar tabloların sonunda yer almaktadır.

Dış çap Ø DN	Boyut Dimension Dış Çap D (mm)	Et Kalınlığı Wall Thickness T	Et Kalınlığı Wall Thickness Sıra Columns	Boyut Dimension Dış Çap D1 (mm)	Et Kalınlığı Wall Thickness T1	Et Kalınlığı Wall Thickness Sıra Columns	Yükseklik Height L	Basınç Faktörü Pressure Factor in % Konsantrik Concentric α max	Konsantrik Concentric %	Eksantrik Eccentric α max	Eksantrik Eccentric %	Ağırlık Weight KG
450x350	457	6,3	1	355,6	5,6	1	381	14	100	24	(96)	27,2
		10,0	2		8,0	2			100		(98)	41,9
		11,0	3		10,0	3			100		99	46,1
		12,5	4		12,5	4			100		100	52,1
		17,5	5		16,0	5			100		100	72,3
		22,2	6		20,0	6			100		100	90,6
		32,0	7		28,0	7			100		100	127
		45,0	8		36,0	8			100		100	174
450x300	457	6,3	1	323,9	5,6	1	381	18	99	31	(91)	27,2
		10,0	2		7,1	2			100		(85)	41,9
		11,0	3		8,8	3			100		(95)	46,1
		12,5	4		10,0	4			100		96	52,1
		17,5	5		12,5	5			100		99	72,3
		22,2	6		17,5	6			100		100	90,6
		32,0	7		25,0	7			100		100	127
		45,0	8		32,0	8			100		100	174
450x250	457	6,3	1	273	5,0	1	381	25	96	41	(83)	27,2
		10,0	2		6,3	2			98		(79)	41,9
		11,0	3		8,8	3			99		86	46,1
		12,5	4		10,0	4			100		88	52,1
		17,5	5		12,5	5			100		91	72,3
		22,2	6		16,0	6			100		94	90,6
		32,0	7		22,2	7			100		100	127
		45,0	8		30,0	8			100		100	174
500x450	508	6,3	1	457	6,3	1	508	4	100	8	100	40,4
		10,0	2		10,0	2			100		100	62,0
		11,0	3		11,0	3			100		100	68,5
		12,5	4		12,5	4			100		100	77,7
		17,5	5		17,5	5			100		100	107
		25,0	6		22,2	6			100		100	151
		36,0	7		32,0	7			100		100	212
		50,0	8		45,0	8			100		100	287
500x400	508	6,3	1	406,4	6,3	1	508	10	100	18	99	40,4
		10,0	2		8,8	2			100		100	62,0
		11,0	3		10,0	3			100		100	68,5
		12,5	4		12,5	4			100		100	77,7
		17,5	5		17,5	5			100		100	107
		25,0	6		22,2	6			100		100	151
		36,0	7		30,0	7			100		100	212
		50,0	8		40,0	8			100		100	287
500x350	508	6,3	1	355,6	5,6	1	508	17	99	27	94	40,4
		10,0	2		8,0	2			100		96	62,0
		11,0	3		10,0	3			100		97	68,5
		12,5	4		12,5	4			100		98	77,7
		17,5	5		16,0	5			100		100	107
		25,0	6		20,0	6			100		100	151
		36,0	7		28,0	7			100		100	212
		50,0	8		36,0	8			100		100	287

Ölçüler mm dir

Redüksiyon Tip A - Reducers Typ A

EN 10253-2

Boyutlar L2, L'2 ve L4 ile ilgili açıklamalar tabloların sonunda yer almaktadır.

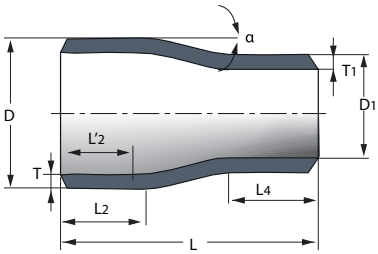

Eksantrik Redüksiyon/Ecc. Reducer

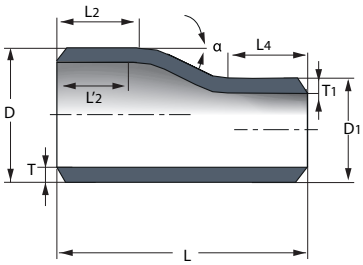

Konsantrik Redüksiyon/Conc. Reducer

Dış çap Ø DN	Boyut Dimension Dış Çap D (mm)	Et Kalınlığı Wall Thickness T	Et Kalınlığı Wall Thickness Sıra Columns	Boyut Dimension Dış Çap D1 (mm)	Et Kalınlığı Wall Thickness T1	Et Kalınlığı Wall Thickness Sıra Columns	Yükseklik Height L	Basınç Faktörü Pressure Factor in % Konsantrik Concentric α max	Konsantrik Concentric %	Eksantrik Eccentric α max	Eksantrik Eccentric %	Ağırlık Weight KG
500x300	508	6,3	1	323,9	5,6	1	508	20	98	32	91	40,4
		10,0	2		7,1	2			100		93	62,0
		11,0	3		8,8	3			100		94	68,5
		12,7	4		10,0	4			100		95	77,7
		17,5	5		12,5	5			100		97	107
		25,0	6		17,5	6			100		100	151
		36,0	7		25,0	7			100		100	212
		50,0	8		32,0	8			100		100	287
600x500	610	6,3	1	508	6,3	1	508	10	99	17	99	48,6
		10,0	2		10,0	2			100		100	76,2
		12,5	3		11,0	3			100		100	93,4
		17,5	4		12,5	4			100		100	130
		25,0	5		17,5	5			100		100	183
		30,0	6		25,0	6			100		100	217
		45,0	7		36,0	7			100		100	318
		60,0	8		50,0	8			100		100	413
600x450	610	6,3	1	457	6,3	1	508	15	100	27	94	48,6
		10,0	2		10,0	2			100		96	76,2
		12,5	3		11,0	3			100		97	93,4
		17,5	4		12,5	4			100		(98)	130
		25,0	5		17,5	5			100		100	183
		30,0	6		22,2	6			100		100	217
		45,0	7		32,0	7			100		100	318
		60,0	8		45,0	8			100		100	413
600x400	610	6,3	1	406,4	6,3	1	508	21	97	35	88	48,6
		10,0	2		8,8	2			99		90	76,2
		12,5	3		10,0	3			100		(91)	93,4
		17,5	4		12,5	4			100		(93)	130
		25,0	5		17,5	5			100		97	183
		30,0	6		22,2	6			100		99	217
		45,0	7		30,0	7			100		100	318
		60,0	8		40,0	8			100		100	413
700x600	711	7,1	1	610	6,3	1	610	10	100	19	88	76,0
		10,0	2		10,0	2			100		99	105
		12,5	3		12,5	3			100		100	134
		25,0	4		17,5	4			100		100	258
700x500	711	7,1	1	508	6,3	1	610	15	99	34	71	76,0
		10,0	2		10,0	2			100		(89)	105
		12,5	3		11,0	3			100		(85)	134
		25,0	4		12,5	4			100		(97)	258
700x400	711	7,1	1	406,4	6,3	1	610	25	95	45	(67)	76,0
		10,0	2		8,8	2			96		(79)	105
		12,5	3		10,0	3			97		(80)	134
		25,0	4		12,5	4			100		(86)	258
800x700	813	8,0	1	711	7,1	1	610	10	100	19	(86)	97,6
		10,0	2		10,0	2			100		99	120
		12,5	3		12,5	3			100		99	153
		25,0	4		25,0	4			100		100	296

Ölçüler mm dir

Redüksiyon Tip A - Reducers Typ A

EN 10253-2

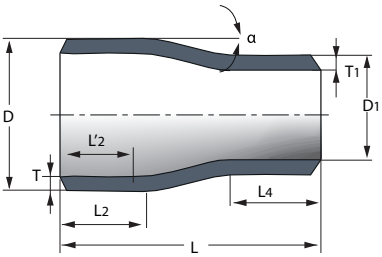

Eksantrik Redüksiyon/Ecc. Reducer

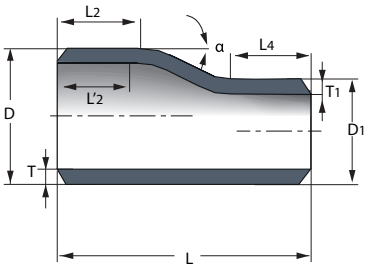

Konsantrik Redüksiyon/Conc. Reducer

Boyutlar L2, L'2 ve L4 ile ilgili açıklamalar tabloların sonunda yer almaktadır.

Dış çap Ø DN	Boyut Dimension Dış Çap D (mm)	Et Kalınlığı Wall Thickness T	Et Kalınlığı Wall Thickness Sıra Columns	Boyut Dimension Dış Çap D1 (mm)	Et Kalınlığı Wall Thickness T1	Et Kalınlığı Wall Thickness Sıra Columns	Yükseklik Height L	Basınç Faktörü Pressure Factor in % Konsantrik Concentric α max	Konsantrik Concentric %	Eksantrik Eccentric α max	Eksantrik Eccentric %	Ağırlık Weight KG
800x600	813	8,0	1	610	6,3	1	610	15	99	34	62	97,6
		10,0	2		10,0	2			100		(80)	120
		12,5	3		12,5	3			100		(86)	153
		25,0	4		17,5	4			100		(87)	296
800x500	813	8,0	1	508	6,3	1	610	20	98	45	(60)	97,6
		10,0	2		10,0	2			98		(76)	120
		12,5	3		11,0	3			99		(78)	153
		25,0	4		12,5	4			100		(80)	296
900x800	914	10,0	1	813	8,0	1	610	10	98	19	(87)	137
		12,5	2		10,0	2			100		(93)	169
		20,0	3		12,5	3			100		100	269
		25,0	4		25,0	4			100		100	340
900x700	914	10,0	1	711	6,3	1	610	15	100	34	(62)	137
		12,5	2		10,0	2			100		(68)	169
		20,0	3		12,5	3			100		(79)	269
		25,0	4		17,5	4			100		(94)	340
900x600	914	10,0	1	610	6,3	1	610		94		(52)	137
		12,5	2		10,0	2			99		(62)	169
		20,0	3		12,5	3			100		(67)	269
		25,0	4		17,5	4			100		(74)	340
1000x900	1016	10,0	1	914	10,0	1	610	10	100	19	(93)	154
		12,5	2		12,5	2			100		(99)	188
		20,0	3		20,0	3			100		100	299
		25,0	4		25,0	4			100		100	372
1000x800	1016	10,0	1	813	8,0	1	610	15	100	34	(58)	154
		12,5	2		10,0	2			100		(63)	188
		20,0	3		12,5	3			100		(76)	299
		25,0	4		25,0	4			100		(93)	372
1000x700	1016	10,0	1	711	7,1	1	610	20	(90)	45	(49)	154
		12,5	2		10,0	2			98		(59)	188
		20,0	3		12,5	3			100		(63)	299
		25,0	4		25,0	4			100		(82)	372
1200x1000	1219	10,0	1	1016	10,0	1	711	11	100	30	(70)	211
		12,5	2		12,5	2			100		(76)	264
		20,0	3		20,0	3			100		(89)	420
		25,0	4		25,0	4			100		(95)	523
1200x900	1219	10,0	1	914	10,0	1	711	16	99	41	(62)	211
		12,5	2		12,5	2			99		(67)	264
		20,0	3		20,0	3			100		(80)	420
		25,0	4		25,0	4			100		(85)	523
1200x800	1219	10,0	1	813	8,0	1	711	20	99	49	(71)	211
		12,5	2		10,0	2			100		(54)	264
		20,0	3		12,5	3			100		(56)	420
		25,0	4		25,0	4			100		(76)	523

Ölçüler mm dir

– Konik olan parçanın et kalınlığı, kaynak ağzındaki et kalınlığının min. değerine eşittir.
– Silindirik uzunlukların her biri L2 ve L4, toplam uzunluk L'nin en az %10'una eşittir.
– L2'nin uzunluğu L2 ≥ 0,5 V (D–T) T.

Kep Tip A
Caps Typ A

EN 10253-2

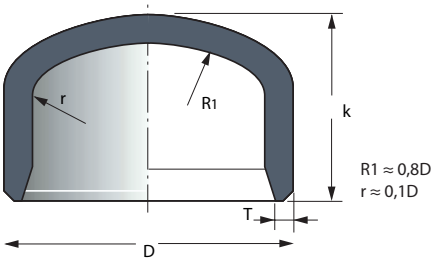

Dış çap Ø DN	Et Kalınlığı Wall Thickness		Basınç Faktörü Pressure Factor in %	Yükseklik / Height			Ağırlık Weight
	T	Sıra Columns		k	T>	k	KG
15 (21,3)	–	1	–	25			–
	2,0	2	–				0,06
	2,6	3	–				0,08
	3,2	4	–				0,10
	4,0	5	–				0,13
	–	6	–				–
	5,0	7	–				0,15
	7,1	8	–				0,22
20 (26,9)	–	1	–	25			–
	2,3	2	–				0,08
	2,6	3	–				0,08
	3,2	4	–				0,11
	4,0	5	–				0,14
	4,5	6	–				0,16
	5,6	7	–				0,20
	8,0	8	–				0,30
25 (33,7)	–	1	–	25			–
	2,6	2	–				0,09
	3,2	3	–				0,12
	4,0	4	–				0,14
	4,5	5	–				0,17
	5,6	6	–				0,20
	6,3	7	–				0,26
	8,8	8	–				0,35
32 (42,4)	–	1	–	38			–
	2,6	2	–				0,10
	3,6	3	–				0,13
	4,0	4	–				0,15
	5,0	5	–				0,18
	6,3	6	–				0,22
	8,0	7	–				0,25
	10,0	8	–				0,41
40 (48,3)	–	1	–	38			–
	2,6	2	100				0,12
	3,6	3	–				0,17
	4,0	4	–				0,18
	5,0	5	–				0,23
	6,3	6	–				0,29
	8,0	7	–				0,37
	10,0	8	–				0,46
50 (60,3)	–	1	–	38			–
	2,9	2	100				0,17
	3,6	3	–				0,22
	4,0	4	–				0,27
	5,6	5	–				0,33
	7,1	6	–				0,49
	8,8	7	–				0,59
	11,0	8	–				0,74

Ölçüler mm dir

Kep Tip A
Caps Typ A

EN 10253-2

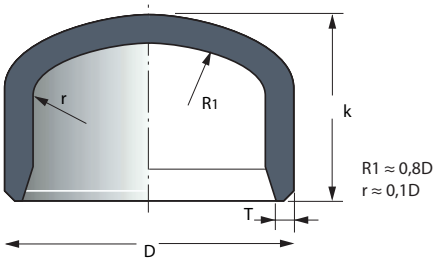

Dış çap Ø DN	Et Kalınlığı Wall Thickness		Basınç Faktörü Pressure Factor in %	Yükseklik / Height			Ağırlık Weight
	T	Sıra Columns		k	T>	k	KG
65 76,1)	–	1	–	38			–
	2,9	2	100				0,23
	3,6	3	100				0,29
	5,6	4	–				0,56
	7,1	5	–				–
	8,0	6	–				0,81
	10,0	7	–				1,01
	14,2	8	–				1,44
80 (88,9)	–	1	–	51			–
	3,2	2	100				0,38
	4,0	3	100				0,49
	5,6	4	–				0,67
	8,0	5	–				0,96
	8,8	6	–				1,08
	11,0	7	–				1,58
	16,0	8	–				2,30
100 (114,3)	–	1	–	64			–
	3,6	2	100				0,70
	4,5	3	100				0,90
	6,3	4	100				1,23
	8,8	5	–				1,72
	11,0	6	–				2,45
	14,2	7	–				3,23
	17,5	8	–				3,90
125 (139,7)	–	1	–	76			–
	4,0	2	100				1,14
	5,0	3	100				1,46
	6,3	4	100				1,80
	10,0	5	–				2,86
	12,5	6	–				4,02
	16	7	–				5,15
	20,0	8	–				6,56
150 (168,3)	4,0	1	100	89			1,63
	4,5	2	100				1,83
	5,6	3	100				2,33
	7,1	4	100				2,89
	11,0	5	–				4,48
	14,2	6	–				6,40
	17,5	7	–				7,88
	22,2	8	–				10,0
200 (291,1)	4,5	1	100	102			2,96
	6,3	2	100				4,00
	7,1	3	100				4,59
	8,0	4	100				5,10
	12,5	5	100				8,00
	16	6	–				12,0
	17,5	7	–				12,9
	22,2	8	–				16,4

Ölçüler mm dir

Kep Tip A
Caps Typ A

EN 10253-2

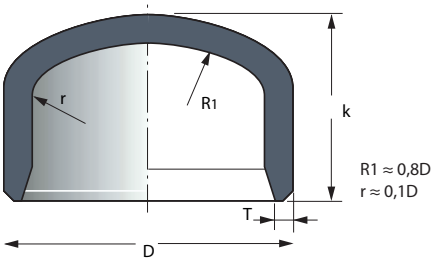

Dış çap Ø DN	Et Kalınlığı Wall Thickness		Basınç Faktörü Pressure Factor in %	Yükseklik / Height			Ağırlık Weight
	T	Sıra Columns		k	T>	k	KG
250 (273)	5,0	1	100	127			5,00
	6,3	2	100				6,30
	8,8	3	100				8,80
	10,0	4	100				10,0
	12,5	5	100				12,5
	16,0	6	–				18,1
	22,2	7	–				25,2
	30,0	8	–				34,0
300 (323,9)	5,6	1	100	152			7,80
	7,1	2	100				9,90
	8,8	3	100				12,5
	10,0	4	100				14,0
	12,5	5	100				17,5
	17,5	6	100				27,0
	25,0	7	–				38,8
	32,0	8	–				50,0
350 (355,6)	5,6	1	100	165			9,40
	8,0	2	100				13,5
	10,0	3	100				16,7
	12,5	4	100				21,0
	16,0	5	100				30,0
	20,0	6	100				37,5
	28,0	7	–				52,0
	36,0	8	–				67,0
400 (406,4)	6,3	1	100	178			13,3
	8,8	2	100				18,6
	10,0	3	100				21,0
	12,5	4	100				26,5
	17,5	5	100				37,5
	22,2	6	100				52,0
	30,0	7	–				69,0
	40,0	8	–				92,0
450 (457)	6,3	1	100	203			17,0
	10,0	2	100				27,0
	11,0	3	100				30,0
	12,5	4	100				34,0
	17,5	5	100				51,7
	22,2	6	100				60,0
	32,0	7	–				93,0
	45,0	8	–				131
500 (508)	6,3	1	100	229			21,1
	10,0	2	100				34,1
	11,0	3	100				36,8
	12,5	4	100				42,0
	17,5	5	100				64,0
	25,0	6	100				84,0
	36,0	7	–				129
	50,0	8	–				179

Ölçüler mm dir

Kep Tip A
Caps Typ A

EN 10253-2

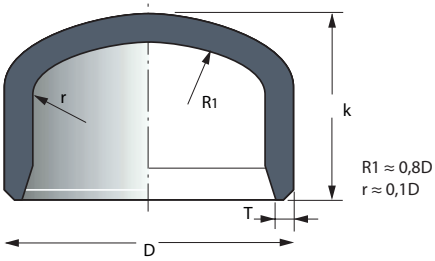

Dış çap Ø DN	Et Kalınlığı Wall Thickness		Basınç Faktörü Pressure Factor in %	Yükseklik / Height			Ağırlık Weight
	T	Sıra Columns		k	T>	k	KG
600 (610)	6,3	1	98	267			26,5
	10,0	2	100				48,5
	12,5	3	100				60,0
	17,5	4	100				83,0
	25,0	5	100				121
	30,0	6	100				143
	45,0	7	–				233
	60,0	8	–				310
700 (711)	7,1	1	97	267	25	290	42,0
	10,0	2	100				60,0
	12,5	3	100				74,0
	25,0	4	100				150,0
800 (813)	8,0	1	97	267	17,5	230	58,0
	10,0	2	100				73,0
	12,5	3	100				90,0
	25,0	4	100				205
900 (914)	10,0	1	99	267	10,0	370	86,0
	12,5	2	100				127
	20,0	3	100				207
	25,0	4	100				254
1000 (1016)	10,0	1	97	305	14,2	420	106
	12,5	2	100				135
	20,0	3	100				259
	25,0	4	100				334
1200 (1219)	10,0	1	94	343	10,0	360	153
	12,5	2	98				193
	20,0	3	100				323
	25,0	4	100				391

1 Et kalınlığı T verilen ölçüden büyük ise, bu durumda belirtilen kep yüksekliklerinden büyüğü geçerlidir.
– Bazı ölçülerde basınç faktörü değerleri belirtilmemiştir. Böyle durumlarda kep ölçüleri DIN EN10253–2 Standardı'nın içeriğinde ifade edilen ölçüm değerlendirmelerinin dışında kalmaktadır.

Tip B Kepler (Tam basınç faktörlü)

Yukarıdaki tablolarda verilen Tip A kep ölçüleri, Tip B keplerdeki et kalınlıkları (Tc) ile benzerdir , Bu ölçülerin daha da güçlendirilmesine gerek yoktur.

Güçlendirilmiş Tip B keplerindeki (Tc) et kalınlıkları:

D	T	Tc
610	6,3	6,4
711	7,1	7,3
813	8,0	8,2
914	10,0	10,1
1016	10,0	10,3
1219	10,0	10,5

Dirsek Tip B - Elbow Typ B

EN 10253-2

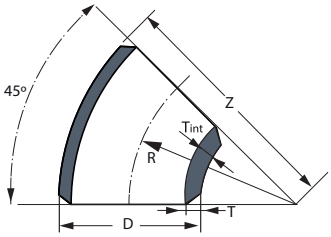

Dirsek/Elbow 45°

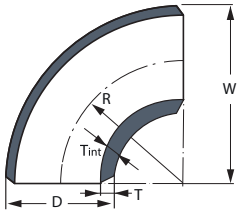

Dirsek/Elbow 90°

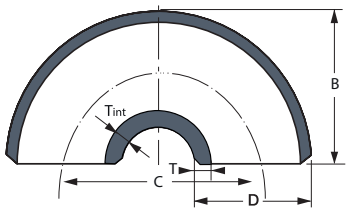

Dirsek/Elbow 180°

Dış çap Ø DN	Boyut Dimension Dış Çap OD	Boyut Dimension İç Çap ID	Et Kalınlığı Thickness mm T	Et Kalınlığı Tint Thickness (mm) 2D	Et Kalınlığı Tint Thickness (mm) 3D	Et Kalınlığı Tint Thickness (mm) 5D	EN 10253-2 Sıra Columns	İmalat Boyutları Construction Dimensions D	R	C	B-W-Z	Ağırlık Weights 90° (Kg) 2D	Ağırlık Weights 90° (Kg) 3D	Ağırlık Weights 90° (Kg) 5D
15	21,3	–	–	–	–	–	1	21,3	Tip / Typ 2D			–	–	–
		17,3	2,0	2,7	2,4	2,4	2		25	50	36	0,04	0,05	0,07
		16,1	2,6	3,5	3,1	3,1	3		Tip / Typ 3D			0,05	0,08	0,09
		14,9	3,2	4,3	3,8	3,7	4		38	76	49	0,06	0,85	0,10
		13,0	4,0	5,3	4,7	4,7	5		Tip / Typ 5D			0,07	0,09	0,12
		–	–	–	–	–	6		42,5	85	53	–	–	–
		11,3	5,0	6,5	5,9	5,8	7					0,09	0,13	0,14
		7,1	7,1	9,0	8,3	8,1	8					0,11	0,15	0,17
20	26,9	–	–	–	–	–	1	26,9	Tip / Typ 2D			–	–	–
		22,3	2,3	3,5	2,9	2,7	2		25	50	39	3,5	2,9	2,7
		21,7	2,6	3,9	3,3	3,0	3		Tip / Typ 3D			3,9	3,3	3,0
		20,5	3,2	4,8	4,0	3,7	4		38	76	51	4,8	4,0	3,7
		18,9	4,0	5,9	5,0	4,6	5		Tip / Typ 5D			5,9	5,0	4,6
		17,9	4,5	6,5	5,6	5,2	6		57,5	115	71	6,5	5,6	5,2
		15,7	5,6	8,0	6,9	6,4	7					8,0	6,9	6,4
		10,9	8,0	11,0	9,8	9,1	8					11,0	9,8	9,1
25	33,7	–	–	–	–	–	1	33,7	Tip / Typ 2D			–	–	–
		28,5	2,6	4,7	3,6	3,6	2		25,0	50,0	42,0	0,12	0,15	0,24
		27,3	3,2	5,7	4,4	3,7	3		Tip / Typ 3D			0,13	0,17	0,29
		25,7	4,0	6,9	5,4	4,6	4		38,0	76,0	56,0	0,15	0,24	0,35
		24,7	4,5	7,7	6,1	5,2	5		Tip / Typ 5D			0,16	0,25	0,39
		22,5	5,6	9,2	7,5	6,4	6		72,5	145,0	89,0	0,19	0,26	0,47
		21,1	6,3	10,2	8,4	7,2	7					0,20	0,28	0,51
		16,1	8,8	13,5	11,4	10,0	8					0,24	0,35	0,64
32	42,4		–	–	–	–	1	42,4	Tip / Typ 2D			–	–	–
		37,2	2,6	4,7	3,6	3,0	2		32	64	53	0,21	0,24	0,40
		35,2	3,6	6,4	4,9	4,2	3		Tip / Typ 3D			0,23	0,28	0,50
		34,4	4,0	7,0	5,5	4,6	4		48	96	69	0,26	0,32	0,55
		32,4	5,0	8,5	6,8	5,8	5		Tip / Typ 5D			0,27	0,36	0,60
		29,8	6,3	10,4	8,4	7,2	6		92,5	185	114	0,35	0,48	0,87
		26,4	8,0	12,5	10,6	9,1	7					0,41	0,57	1,04
		22,4	10,0	15,4	13,1	11,4	8					0,47	0,66	1,22
40	48,3		–	–	–	–	1	48,3	Tip / Typ 2D			–	–	–
		43,1	2,6	4,6	3,5	3,0	2		38	76	62	0,25	0,31	0,53
		41,1	3,6	6,2	4,9	4,1	3		Tip / Typ 3D			0,31	0,42	0,70
		40,3	4,0	6,8	5,4	4,6	4		57	114	82	0,37	0,46	0,80
		38,3	5,0	8,4	6,7	5,7	5		Tip / Typ 5D			0,44	0,57	0,97
		35,7	6,3	10,3	8,4	7,2	6		109,5	219	134	0,49	0,66	1,20
		32,3	8,0	12,7	10,5	9,1	7					0,58	0,80	1,44
		28,3	10,0	15,4	13,0	11,3	8					0,67	0,93	1,70
50	60,3	–	–	–	–	–	1	60,3	Tip / Typ 2D			–	–	–
		54,5	2,9	4,8	3,9	3,3	2		51	102	81	0,46	0,57	0,94
		53,1	3,6	5,9	4,8	4,1	3		Tip / Typ 3D			0,52	0,69	1,16
		62,3	4,0	6,5	5,3	4,6	4		76	152	106	0,65	0,76	1,28
		49,1	5,6	8,9	7,3	6,4	5		Tip / Typ 5D			0,80	1,04	1,71
		46,1	7,1	11,1	9,2	8,1	6		137,5	275	168	0,92	1,25	2,13
		42,7	8,8	13,5	11,4	10,0	7					1,09	1,49	2,55
		38,3	11,0	16,5	14,1	12,5	8					1,27	1,76	3,04

Ölçüler mm dir

Dirsek Tip B - Elbow Typ B

EN 10253-2

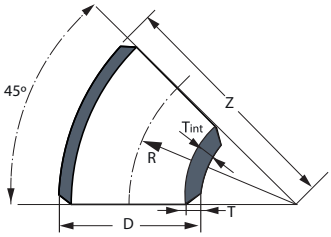

Dirsek/Elbow 45°

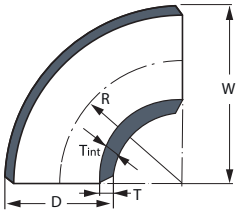

Dirsek/Elbow 90°

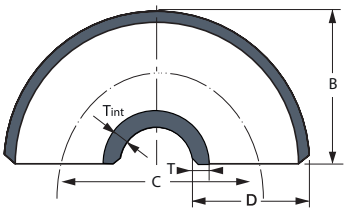

Dirsek/Elbow 180°

Dış çap Ø DN	Boyut Dimension Dış Çap OD	Boyut Dimension İç Çap ID	Et Kalınlığı Thickness mm T	Et Kalınlığı Tint Thickness (mm) 2D	Et Kalınlığı Tint Thickness (mm) 3D	Et Kalınlığı Tint Thickness (mm) 5D	EN 10253-2 Sıra Columns	İmalat Boyutları Construction Dimensions D	R	C	B-W-Z	Ağırlık Weights 90° (Kg) 2D	Ağırlık Weights 90° (Kg) 3D	Ağırlık Weights 90° (Kg) 5D
65	76,1	–	–	–	–	–	1	76,1	Tip / Typ 2D			–	–	–
		70,3	2,9	5,0	3,9	3,3	2		63	127	102	0,73	0,91	1,54
		68,9	3,6	6,1	4,8	4,1	3		Tip / Typ 3D			0,84	1,11	1,89
		64,9	5,6	9,2	7,4	6,4	4		95	190	133	1,50	1,63	2,85
		61,9	7,1	11,5	9,3	8,1	5		Tip / Typ 5D			1,56	2,00	3,50
		58,1	8,0	12,8	10,5	9,1	6		175	350	213	1,67	2,26	3,90
		56,1	10	15,7	13,0	11,4	7					1,97	2,71	4,72
		47,7	14,2	21,5	18,2	16,1	8					2,54	3,52	6,19
80	88,9	–	–	–	–	–	1	88,9	Tip / Typ 2D			–	–	–
		82,5	3,2	5,3	4,2	3,7	2		76	152	121	1,10	1,42	2,35
		80,9	4,0	6,6	5,3	4,6	3		Tip / Typ 3D			1,30	1,73	2,91
		77,7	5,6	9,1	7,3	6,4	4		114	228	159	1,83	2,39	3,96
		72,9	8,0	12,7	10,4	9,1	5		Tip / Typ 5D			2,45	3,24	5,40
		71,3	8,8	13,9	11,4	10,0	6		207,5	415	252	2,57	3,50	5,95
		66,9	11,0	17,0	14,2	12,5	7					3,09	4,22	7,25
		56,9	16,0	23,9	20,4	18,1	8					4,07	5,66	9,78
100	114,3	–	–	–	–	–	1	114,3	Tip / Typ 2D			–	–	–
		107,1	3,6	5,8	4,7	4,1	2		102	203	159	2,07	2,71	4,46
		105,3	4,5	7,2	5,9	5,1	3		Tip / Typ 3D			2,51	3,34	5,50
		101,7	6,3	9,9	8,2	7,2	4		152	304	210	3,52	4,61	7,63
		96,7	8,8	13,7	11,3	10,0	5		Tip / Typ 5D			4,61	6,22	10,3
		92,3	11,0	16,9	14,1	12,5	6		270	540	327	5,55	7,52	12,6
		85,9	14,2	21,4	18,1	16,1	7					6,78	9,33	15,7
		79,3	17,5	25,9	22,1	19,8	8					7,91	10,9	18,6
125	139,7	–	–	–	–	–	1	139,7	Tip / Typ 2D			–	–	–
		131,7	4,0	6,4	5,2	4,6	2		127	254	197	3,50	4,60	7,46
		129,7	5,0	7,9	6,5	5,7	3		Tip / Typ 3D			4,23	5,67	9,21
		127,1	6,3	9,9	8,1	7,2	4		190	380	260	5,38	7,10	11,5
		119,7	10,0	15,4	12,8	11,4	5		Tip / Typ 5D			7,90	10,7	17,1
		114,7	12,5	19,0	15,9	14,2	6		330	660	400	9,60	13,1	21,6
		107,7	16,0	24,0	20,3	18,1	7					11,8	16,3	26,7
		99,7	20,0	29,5	25,2	22,6	8					13,9	19,3	32,0
150	168,3	160,3	4,0	6,4	5,2	4,6	1	168,3	Tip / Typ 2D			5,13	6,79	10,8
		159,3	4,5	7,2	5,8	5,2	2		152	305	237	5,69	7,55	12,0
		157,1	5,6	8,9	7,2	6,4	3		Tip / Typ 3D			7,70	9,20	14,7
		154,1	7,1	11,2	9,1	8,1	4		229	457	313	8,77	11,6	18,5
		146,3	11,0	17,1	14,1	12,5	5		Tip / Typ 5D			12,5	16,9	27,1
		139,9	14,2	21,7	18,1	16,1	6		390	780	474	15,9	21,8	35,0
		133,3	17,5	26,5	22,2	19,9	7					18,8	25,9	42,1
		123,9	22,2	33,0	28,0	25,1	8					21,8	31,7	51,4
200	219,1	210,1	4,5	7,1	5,8	5,2	1	219,1	Tip / Typ 2D			9,89	13,2	20,8
		206,5	6,3	9,8	8,1	7,2	2		203	406	313	13,6	18,1	28,4
		204,9	7,1	11,1	9,1	8,1	3		Tip / Typ 3D			15,0	20,2	32,1
		203,1	8,0	12,4	10,2	9,1	4		305	610	414	17,1	22,8	35,6
			12,5	19,1	15,9	14,2	5		Tip / Typ 5D			24,8	33,8	54,0
		194,1 187,1	16,0	24,3	20,3	18,1	6		515	1030	624	31,4	43,0	67,9
		184,1	17,5	26,4	22,1	19,8	7					34,1	46,6	74,5
		174,7	22,2	33,1	28,0	25,1	8					41,5	57,5	92,2

Ölçüler mm dir

Dirsek Tip B - Elbow Typ B

EN 10253-2

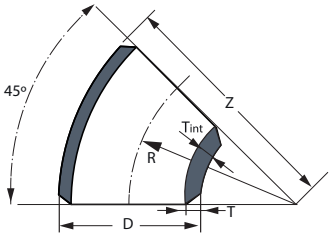

Dirsek/Elbow 45°

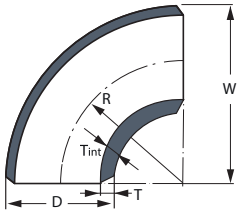

Dirsek/Elbow 90°

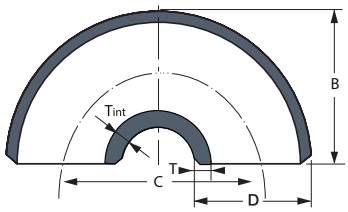

Dirsek/Elbow 180°

Dış çap Ø DN	Boyut Dimension Dış Çap OD	Boyut Dimension İç Çap ID	Et Kalınlığı Thickness mm T	Et Kalınlığı Tint Thickness (mm) 2D	3D	5D	EN 10253-2 Sıra Columns	İmalat Boyutları Construction Dimensions D	R	C	B-W-Z	Ağırlık Weights 90° (Kg) 2D	3D	5D
250	273	263,0	5,0	7,9	6,4	5,7	1	273	Tip / Typ 2D			17,4	22,8	36,6
		260,4	6,3	9,9	8,1	7,2	2		254	508	391	21,3	28,3	45,2
		255,4	8,8	13,7	11,2	10,0	3		Tip / Typ 3D			29,5	39,2	62,5
		253,0	10	15,5	12,8	11,4	4		381	762	518	32,8	44,0	70,6
		248	12,5	19,2	15,9	14,2	5		Tip / Typ 5D			40,1	54,2	87,2
		241	16,0	24,4	20,3	18,1	6		650	1300	786	50,0	68,4	109
		228,6	22,2	33,4	28,0	25,1	7					66,8	91,7	148
		213,0	30,0	44,4	37,7	33,9	8					86,3	118	192
300	323,9	312,7	5,6	8,7	7,2	6,4	1	323,9	Tip / Typ 2D			27,6	36,9	58,7
		309,7	7,1	11,0	9,1	8,1	2		305	610	467	34,1	45,4	72,3
		306,3	8,8	13,6	11,2	10,0	3		Tip / Typ 3D			41,4	56,5	88,1
		303,9	10,0	15,4	12,7	11,4	4		457	914	619	47,5	63,3	101
		298,9	12,5	19,2	15,9	14,2	5		Tip / Typ 5D			57,8	77,8	124
		288,9	17,5	26,6	22,1	19,8	6		770	1540	932	78,8	106	169
		273,9	25,0	37,4	31,5	28,3	7					108	146	235
		259,9	32,0	47,3	40,1	36,1	8					133	182	291
350	355,6	344,4	5,6	8,4	7,0	6,4	1	355,6	Tip / Typ 2D			34,7	46,9	75,0
		339,6	8,0	11,9	10,0	9,1	2		356	711	533	48,1	65,0	97,8
		330,6	10,0	14,8	12,5	11,4	3		Tip / Typ 3D			58,7	79,9	121
		330,6	12,5	18,5	15,6	14,2	4		533	1066	711	72,7	98,7	150
		323,6	16,0	23,5	19,9	18,1	5		Tip / Typ 5D			91,4	121	189
		315,6	20,0	29,2	24,8	22,6	6		850	1700	1028	112	154	234
		299,6	28,0	40,4	34,6	31,6	7					152	227	320
		283,6	36,0	51,5	44,4	40,6	8					188	281	398
400	406,4	393,8	6,3	9,4	7,9	7,2	1	406,4	Tip / Typ 2D			51,1	68,6	104
		388,8	8,8	13,1	11,0	10,0	2		406	813	610	69,1	93,4	140
		386,4	10,0	14,9	12,5	11,4	3		Tip / Typ 3D			77,4	105	159
		381,4	12,5	18,5	15,6	14,2	4		610	1220	813	96,5	131	197
		371,4	17,5	25,7	21,8	19,8	5		Tip / Typ 5D			131	179	272
		362,0	22,2	32,5	27,6	25,1	6		970	1940	1173	163	224	340
		346,4	30,0	43,5	37,1	33,9	7					197	295	449
		326,4	40,0	57,3	49,3	45,1	8					254	381	580
450	457	444,4	6,3	9,4	7,9	7,2	1	457	Tip / Typ 2D			64,9	87,5	135
		437,0	10,0	14,9	12,5	11,3	2		457	914	686	99,4	133	207
		435,0	11,0	16,3	13,7	12,4	3		Tip / Typ 3D			107	146	226
		432,0	12,5	18,5	15,6	14,1	4		686	1372	914	121	165	256
		422,0	17,5	25,8	21,8	19,8	5		Tip / Typ 5D			167	225	355
		412,6	22,2	32,5	27,6	25,0	6		1122	2244	1350	213	289	447
		393,0	32,0	46,4	39,6	36,0	7					290	401	623
		367,0	45,0	64,4	55,5	50,6	8					387	544	848
500	508	495,4	6,3	9,4	7,9	7,1	1	508	Tip / Typ 2D			81,3	108	167
		488,0	10,0	14,9	12,5	11,3	2		508	1016	762	99,4	165	255
		486,0	11,0	16,4	13,8	12,4	3		Tip / Typ 3D			137	183	282
		483,0	12,5	18,6	15,6	14,1	4		762	1524	1016	151	204	317
		473,0	17,5	25,8	21,8	19,8	5		Tip / Typ 5D			208	283	440
		458,0	25,0	36,6	31,1	28,2	6		1245	2490	1500	289	397	617
		436,0	36,0	52,2	44,6	40,5	7					402	556	866
		408,0	50,0	71,6	61,6	56,2	8					535	744	1160

Ölçüler mm dir

Dirsek Tip B - Elbow Typ B

EN 10253-2

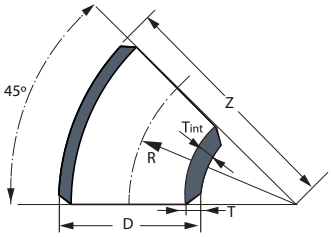

Dirsek/Elbow 45°

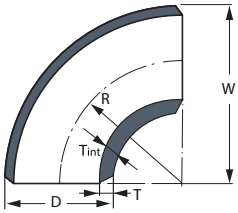

Dirsek/Elbow 90°

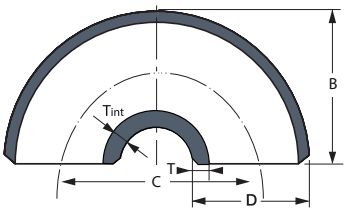

Dirsek/Elbow 180°

Dış çap Ø DN	Boyut Dimension Dış Çap OD	Boyut Dimension İç Çap ID	Et Kalınlığı Thickness mm T	Et Kalınlığı Tint Thickness (mm) 2D	3D	5D	EN 10253-2 Sıra Columns	İmalat Boyutları Construction Dimensions D	R	C	B-W-Z	Ağırlık Weights 90° (Kg) 2D	3D	5D
600	610	597,4	6,3	10,6	8,9	8,0	1	610	Tip / Typ 2D			113	157	244
		590,0	10,0	14,9	12,5	11,3	2		610	1220	914	176	238	378
		585,0	12,5	18,6	15,6	14,1	3		Tip / Typ 3D			222	299	469
		575,0	17,5	25,9	21,8	19,7	4		914	1828	1219	309	414	653
		560,0	25,0	36,8	31,1	28,1	5		Tip / Typ 5D			423	577	915
		550,0	30,0	43,9	37,3	33,7	6		1525	3050	1830	507	688	1054
		520,0	45,0	65,1	55,7	50,5	7					721	993	1579
		490,0	60,0	85,9	74,0	67,3	8					926	1277	2030
700	711	696,8	7,1	12,0	10,0	9,0	1	711	Tip / Typ 2D			179	238	374
		691,0	10,0	14,9	12,6	11,4	2		711	1422	1066	240	327	516
		686,0	12,5	18,6	15,6	14,1	3		Tip / Typ 3D			310	416	656
		661,0	25,0	36,9	31,1	28,1	4		1067	2134	1422	580	790	1250
									Tip / Typ 5D					
									1778	3556	2133			
800	813	797,0	8,0	15,0	12,6	11,4	1	813	Tip / Typ 2D			259	344	543
		793,0	10,0	15,0	12,6	11,4	2		813	1626	1220	315	428	676
		788,0	12,5	18,6	15,6	14,1	3		Tip / Typ 3D			406	544	860
		763,0	25,0	37,0	31,2	28,1	4		1219	2438	1626	763	1035	1640
									Tip / Typ 5D					
									2003	4066	2439			
900	914	894,0	10,0	15,0	12,6	11,4	1	914	Tip / Typ 2D			411	553	868
		889,0	12,5	18,7	15,6	14,1	2		914	1828	1371	512	690	1087
		874,0	20,0	29,7	25,0	22,5	3		Tip / Typ 3D			789	1065	1678
		864,0	25,0	37,0	31,2	28,1	4		1372	2744	1829	1010	1360	2136
									Tip / Typ 5D					
									2285	4570	2742			
1000	1016	996,0	10,0	15,0	12,6	11,4	1	1016	Tip / Typ 2D			512	690	1084
		991,0	12,5	18,7	15,6	14,1	2		1016	2032	1524	636	852	1340
		976,0	20,0	29,7	25,0	22,5	3		Tip / Typ 3D			970	1320	2079
		966,0	25,0	37,1	31,2	28,1	4		1524	3048	2032	1200	1630	2583
									Tip / Typ 5D					
									2540	5080	3048			
1200	1219	1199,0	10,0	15,0	12,6	11,4	1	1219	Tip / Typ 2D			713	967	1528
		1194,0	12,5	18,7	15,6	14,1	2		1219	2438	1830	901	1213	1915
		1179,0	20,0	29,8	25,0	22,5	3		Tip / Typ 3D			1410	1907	3005
		1169,0	25,0	37,2	31,2	28,1	4		1829	3658	2438	1740	2360	3740
									Tip / Typ 5D					
									3050	6100	3657			

Ölçüler mm dir

T-Parçası Tip B
Tee Typ B

EN 10253-2

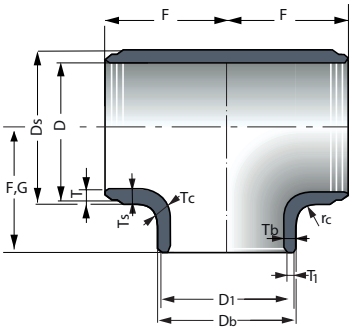

Ds, Db, Tc ve rc ölçüleri
için tablo sonuna bakınız.

Dış çap Ø DN	Boyut Dimension Dış Çap D	Et Kalınlığı Wall Thickness T	Et Kalınlığı Wall Thickness Sıra columns	Boyut Dimension Dış Çap D1	Et Kalınlığı Wall Thickness T1	Et Kalınlığı Wall Thickness Sıra Columns	T – parçası Et kalınlığı Wallthickness T – piece Ts	T – parçası Et kalınlığı Wallthickness T – piece Tb	İmalat boyu Construction Dimension F	İmalat boyu Construction Dimension G	Ağırlık Weights ca. [1] Kg
15	21,3	-	1	21,3	-	1	–	–	29	–	–
		2,0	2		2,0	2	4,2	3,2			0,18
		2,6	3		2,6	3	5,2	3,9			0,20
		3,2	4		3,2	4	6,1	4,6			0,28
		4,0	5		4,0	5	7,4	5,6			0,35
		-	6		-	6	–	–			–
		5,0	7		5,0	7	9,1	6,9			–
		7,1	8		7,1	8	12,8	9,6			–
20	26,9	-	1	26,9	-	1	–	–	29	–	–
		2,3	2		2,3	2	4,8	3,6			0,24
		2,6	3		2,6	3	5,3	4,0			0,25
		3,2	4		3,2	4	6,3	4,7			0,29
		4,0	5		4,0	5	7,7	5,8			0,35
		4,5	6		4,5	6	8,6	6,5			0,38
		5,6	7		5,6	7	10,7	8,1			0,47
		8,0	8		8,0	8	15,2	11,4			–
20x15	26,9	-	1	21,3	-	1	–	–	29	29	–
		2,3	2		2,0	2	4,4	3,3			0,18
		2,6	3		2,6	3	4,8	3,6			0,20
		3,2	4		3,2	4	5,7	4,3			0,28
		4,0	5		4,0	5	6,7	5,1			0,31
		-	6		-	6	–	–			–
		5,6	7		5,0	7	8,9	6,7			0,40
		8,0	8		7,1	8	12,4	9,3			–
25	33,7	-	1	33,7	-	1	–	–	38	–	–
		2,6	2		2,6	2	5,7	4,3			0,50
		3,2	3		3,2	3	6,7	5,0			0,55
		4,0	4		4,0	4	7,9	5,9			0,60
		4,5	5		4,5	5	8,7	6,5			0,64
		5,6	6		5,6	6	10,5	7,9			0,77
		6,3	7		6,3	7	11,8	8,8			0,84
		8,8	8		8,8	8	16,4	12,3			–
25x20	33,7	-	1	26,9	-	1	–	–	38	38	–
		2,6	2		2,3	2	5,2	3,9			0,44
		3,2	3		2,6	3	6,1	4,6			0,50
		4,0	4		3,2	4	7,2	5,4			0,55
		4,5	5		4,0	5	7,9	5,9			0,60
		5,6	6		4,5	6	9,4	7,0			0,67
		6,3	7		5,6	7	10,3	7,7			0,73
		8,8	8		8,0	8	13,8	10,3			0,97
25x15	33,7	-	1	21,3	-	1	–	–	38	38	–
		2,6	2		2,0	2	4,8	3,6			0,42
		3,2	3		2,6	3	5,6	4,2			0,46
		4,0	4		3,2	4	6,7	5,0			0,54
		4,5	5		4,0	5	7,3	5,5			0,59
		-	6		-	6	–	–			–
		6,3	7		5,0	7	9,5	7,1			0,68
		8,8	8		7,1	8	12,3	9,2			0,87

Ölçüler mm dir

T-Parçası Tip B
Tee Typ B

EN 10253-2

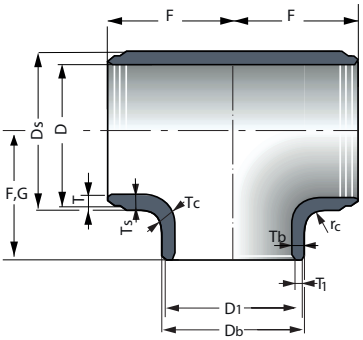

Ds, Db, Tc ve rc ölçüleri
için tablo sonuna bakınız.

Dış çap Ø DN	Boyut Dimension Dış Çap D	Et Kalınlığı Wall Thickness T	Et Kalınlığı Wall Thickness Sıra columns	Boyut Dimension Dış Çap D1	Et Kalınlığı Wall Thickness T1	Et Kalınlığı Wall Thickness Sıra Columns	T – parçası Et kalınlığı Wallthickness T – piece Ts	T – parçası Et kalınlığı Wallthickness T – piece Tb	İmalat boyu Construction Dimension F	İmalat boyu Construction Dimension G	Ağırlık Weights ca. [1] Kg
32	42,4	–	1	42,4	–	1	–	–	48	–	–
		2,6	2		2,6	2	6,0	4,5			0,18
		3,6	3		3,6	3	7,7	5,8			0,20
		4,0	4		4,0	4	8,3	6,3			0,28
		5,0	5		5,0	5	9,9	7,4			0,35
		6,3	6		6,3	6	12,0	9,0			–
		8,0	7		8,0	7	14,9	11,2			–
		10,0	8		10,0	8	18,6	13,9			–
32x25	42,4	–	1	33,7	–	1	–	–	48	48	–
		2,6	2		2,6	2	5,5	4,1			0,24
		3,6	3		3,2	3	7,0	5,3			0,25
		4,0	4		4,0	4	7,6	5,7			0,29
		5,0	5		4,5	5	9,0	6,8			0,35
		6,3	6		5,6	6	10,8	8,1			0,38
		8,0	7		6,3	7	12,9	9,7			0,47
		10,0	8		8,8	8	15,7	11,8			–
32x20	42,4	–	1	26,9	–	1	–	–	48	48	–
		2,6	2		2,3	2	5,1	3,8			0,18
		3,6	3		2,6	3	6,5	4,9			0,20
		4,0	4		3,2	4	7,1	5,3			0,28
		5,0	5		4,0	5	8,4	6,3			0,31
		6,3	6		4,5	6	10,0	7,5			–
		8,0	7		5,6	7	12,9	9,0			0,40
		10,0	8		8,0	8	14,3	10,8			–
32x15	42,4	–	1	21,3	-	1	–	–	48	48	–
		2,6	2		2,0	2	4,8	3,6			0,50
		3,6	3		2,6	3	6,1	4,6			0,55
		4,0	4		3,2	4	6,6	5,0			0,60
		5,0	5		4,0	5	7,9	5,9			0,64
		–	6		-	6	–	–			0,77
		8,0	7		5,0	7	11,3	8,5			0,84
		10,0	8		7,1	8	13,5	10,1			–
40	48,3	–	1	48,3	–	1	–	–	57	–	–
		2,6	2		2,6	2	6,3	4,7			0,44
		3,6	3		3,6	3	8,0	6,0			0,50
		4,0	4		4,0	4	8,7	6,6			0,55
		5,0	5		5,0	5	10,3	7,8			0,60
		6,3	6		6,3	6	12,3	9,3			0,67
		8,0	7		8,0	7	15,0	11,2			0,73
		10,0	8		10,0	8	18,3	13,7			0,97
40x32	48,3	–	1	42,4	–	1	–	–	57	57	–
		2,6	2		2,6	2	6,0	4,5			0,42
		3,6	3		3,6	3	7,7	5,8			0,46
		4,0	4		4,0	4	8,3	6,2			0,54
		5,0	5		5,0	5	9,8	7,4			0,59
		6,3	6		6,3	6	11,7	8,8			–
		8,0	7		8,0	7	14,1	10,6			0,68
		10,0	8		10,0	8	16,8	12,6			0,87

Ölçüler mm dir

T-Parçası Tip B
Tee Typ B

EN 10253-2

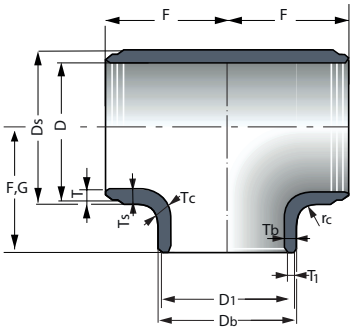

Ds, Db, Tc ve rc ölçüleri
için tablo sonuna bakınız.

Dış çap Ø DN	Boyut Dimension Dış Çap D	Et Kalınlığı Wall Thickness T	Sıra columns	Boyut Dimension Dış Çap D1	Et Kalınlığı Wall Thickness T1	Sıra Columns	T – parçası Et kalınlığı Wallthickness T – piece Ts	Tb	İmalat boyu Construction Dimension F	G	Ağırlık Weights ca. [1] Kg
40x25	48,3	–	1	33,7	-	1	–	–	57	57	–
		2,6	2		2,6	2	5,5	4,2			1,07
		3,6	3		3,2	3	7,1	5,3			1,32
		4,0	4		4,0	4	7,7	5,8			1,45
		5,0	5		4,5	5	9,1	6,8			1,69
		6,3	6		5,6	6	10,8	8,1			1,84
		8,0	7		6,3	7	13,0	9,8			2,07
		10,0	8		8,8	8	15,4	11,6			2,47
40x20	48,3	–	1	26,9	-	1	–	–	57	57	–
		2,6	2		2,3	2	5,2	3,9			1,01
		3,6	3		2,6	3	6,6	5,0			1,22
		4,0	4		3,2	4	7,2	5,4			1,36
		5,0	5		4,0	5	8,5	6,4			1,58
		6,3	6		4,5	6	10,1	7,6			1,72
		8,0	7		5,6		12,2	9,1			1,94
		10,0	8		8,0	8	14,5	10,9			2,32
40x15	48,3	–	1	21,3	-	1	–	–	57	57	–
		2,6	2		2,0	2	4,9	3,7			0,97
		3,6	3		2,6	3	6,3	4,7			1,19
		4,0	4		3,2	4	6,8	5,1			1,32
		5,0	5		4,0	5	8,0	6,0			1,45
		–	6		-	6	–	–			–
		8,0	7		5,0	7	11,5	8,7			1,90
		10,0	8		7,1	8	13,7	10,3			2,15
50	60,3	–	1	60,3	–	1	–	–	64	–	–
		2,9	2		2,9	2	6,9	5,2			1,83
		3,6	3		3,6	3	8,2	6,1			2,20
		4,0	4		4,0	4	8,8	6,6			2,43
		5,6	5		5,6	5	11,4	8,6			2,88
		7,1	6		7,1	6	13,9	10,5			3,16
		8,8	7		8,8	7	17,0	12,8			3,64
		11,0	8		11,0	8	21,3	16,0			4,27
50x40	60,3	–	1	48,3	–	1	–	–	64	60	–
		2,9	2		2,6	2	6,2	4,6			1,75
		3,6	3		3,6	3	7,3	5,5			1,90
		4,0	4		4,0	4	7,9	5,9			1,93
		5,6	5		5,0	5	10,2	7,7			2,52
		7,1	6		6,3	6	12,2	9,2			2,76
		8,8	7		8,0	7	14,5	10,9			3,09
		11,0	8		10,0	8	17,6	13,2			3,62
50x32	60,3	–	1	42,4	–	1	–	–	64	57	–
		2,9	2		2,6	2	5,8	4,3			1,52
		3,6	3		3,6	3	6,8	5,1			1,69
		4,0	4		4,0	4	7,4	5,5			1,87
		5,6	5		5,0	5	9,5	7,2			2,25
		7,1	6		6,3	6	11,5	8,6			2,54
		8,8	7		8,0	7	13,7	10,3			2,93
		11,0	8		10,0	8	16,5	12,4			3,28

Ölçüler mm dir

T-Parçası Tip B
Tee Typ B

EN 10253-2

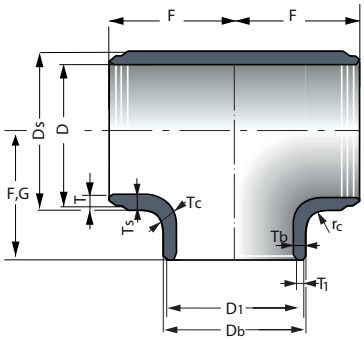

Ds, Db, Tc ve rc ölçüleri
için tablo sonuna bakınız.

Dış çap Ø DN	Boyut Dimension Dış Çap D	Et Kalınlığı Wall Thickness T	Et Kalınlığı Wall Thickness Sıra columns	Boyut Dimension Dış Çap D1	Et Kalınlığı Wall Thickness T1	Et Kalınlığı Wall Thickness Sıra Columns	T – parçası Et kalınlığı Wallthickness T – piece Ts	T – parçası Et kalınlığı Wallthickness T – piece Tb	İmalat boyu Construction Dimension F	İmalat boyu Construction Dimension G	Ağırlık Weights ca. [1] Kg
50x25	60,3	–	1	33,7	–	1	–	–	64	51	–
		2,9	2		2,6	2	5,1	3,8			1,24
		3,6	3		3,2	3	6,0	4,5			1,42
		4,0	4		4,0	4	6,5	4,9			1,58
		5,6	5		4,5	5	8,5	6,4			1,90
		7,1	6		5,6	6	10,3	7,7			2,28
		8,8	7		6,3	7	12,3	9,2			2,50
		11,0	8		8,8	8	14,9	11,2			2,98
50x20	60,3	–	1	26,9	-	1	–	–	64	44	–
		2,9	2		2,3	2	4,5	3,4			0,97
		3,6	3		2,6	3	5,3	4,0			1,18
		4,0	4		3,2	4	5,8	4,4			1,32
		5,6	5		4,0	5	7,7	5,8			1,62
		7,1	6		4,5	6	9,4	7,1			1,95
		8,8	7		5,6	7	11,3	8,5			2,25
		11,0	8		8,0	8	13,8	10,4			2,53
65	76,1	–	1	76,1	–	1	–	–	76	–	–
		2,9	2		2,9	2	7,2	5,4			3,05
		3,6	3		3,6	3	8,4	6,3			3,33
		5,6	4		5,6	4	11,8	8,9			4,47
		7,1	5		7,1	5	14,4	10,8			5,40
		8,0	6		8,0	6	16,1	12,1			5,77
		10,0	7		10,0	7	20,1	15,1			6,35
		14,2	8		14,2	8	28,7	21,1			8,06
65x50	76,1	–	1	60,3	–	1	–	–	76	70	–
		2,9	2		2,9	2	6,3	4,8			2,31
		3,6	3		3,6	3	7,4	5,6			2,86
		5,6	4		4,0	4	9,6	7,2			3,49
		7,1	5		5,6	5	12,5	9,4			4,20
		8,0	6		7,1	6	13,8	10,4			4,64
		10,0	7		8,8	7	16,6	12,5			5,41
		14,2	8		11,0	8	22,7	17,0			6,75
65x40	76,1	–	1	48,3	–	1	–	–	76	67	–
		2,9	2		2,6	2	5,7	4,3			2,25
		3,6	3		3,6	3	6,7	5,1			2,53
		5,6	4		4,0	4	9,4	7,1			3,41
		7,1	5		5,0	5	11,4	8,5			4,00
		8,0	6		6,3	6	12,5	9,4			4,10
		10,0	7		8,0	7	15,0	11,3			4,95
		14,2	8		10,0	8	20,1	15,1			5,93
65x32	76,1	–	1	42,4	–	1	–	–	76	64	–
		2,9	2		2,6	2	5,4	4,0			1,98
		3,6	3		3,6	3	6,3	4,8			2,26
		5,6	4		4,0	4	8,9	6,7			3,30
		7,1	5		5,0	5	10,7	8,0			3,59
		8,0	6		6,3	6	11,8	8,8			3,99
		10,0	7		8,0	7	14,2	10,7			4,41
		14,2	8		10,0	8	19,0	14,3			5,62

Ölçüler mm dir

T-Parçası Tip B
Tee Typ B

EN 10253-2

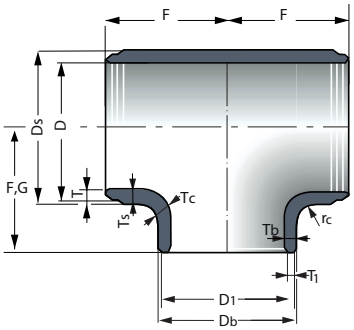

Ds, Db, Tc ve rc ölçüleri
için tablo sonuna bakınız.

Dış çap Ø DN	Boyut Dimension Dış Çap D	Et Kalınlığı Wall Thickness T	Sıra columns	Boyut Dimension Dış Çap D1	Et Kalınlığı Wall Thickness T1	Sıra Columns	T – parçası Et kalınlığı Wallthickness T – piece Ts	Tb	İmalat boyu Construction Dimension F	G	Ağırlık Weights ca. [1] Kg
65x25	76,1	–	1	33,7	–	1	–	–	76	57	–
		2,9	2		2,6	2	4,8	3,6			1,66
		3,6	3		3,2	3	5,6	4,2			1,84
		5,6	4		4,0	4	8,0	6,0			2,53
		7,1	5		4,5	5	9,7	7,3			3,08
		8,0	6		5,6	6	10,8	8,1			3,34
		10,0	7		6,3	7	13,0	9,8			4,10
		14,2	8		8,8	8	17,5	13,2			4,78
80	88,9	–	1	88,9	–	1	–	–	86	–	–
		3,2	2		3,2	2	7,9	6,0			4,44
		4,0	3		4,0	3	9,4	7,0			4,97
		5,6	4		5,6	4	12,1	9,1			6,02
		8,0	5		8,0	5	16,5	12,4			7,85
		8,8	6		8,8	6	18,1	13,6			8,67
		11,0	7		11,0	7	22,6	17,0			10,0
		16,0	8		16,0	8	33,2	24,9			14,4
80x65	88,9	–	1	76,1	–	1	–	–	86	83	–
		3,2	2		2,9	2	7,3	5,5			4,00
		4,0	3		3,6	3	8,7	6,5			4,35
		5,6	4		5,6	4	11,2	8,4			5,51
		8,0	5		7,1	5	14,7	11,1			6,92
		8,8	6		8,0	6	15,9	11,9			7,20
		11,0	7		10,0	7	19,4	14,6			8,50
		16,0	8		14,2	8	28,4	21,3			11,8
80x50	88,9	–	1	60,3	–	1	–	–	86	76	–
		3,2	2		2,9	2	6,5	4,9			3,36
		4,0	3		3,6	3	7,7	5,8			3,76
		5,6	4		4,0	4	9,9	7,5			4,58
		8,0	5		5,6	5	13,1	9,8			6,15
		8,8	6		7,1	6	14,2	10,7			6,50
		11,0	7		8,8	7	17,1	12,8			7,24
		16,0	8		11,0	8	23,9	17,9			9,26
80x40	88,9	–	1	48,3	–	1	–	–	86	73	–
		3,2	2		2,6	2	5,9	4,4			2,94
		4,0	3		3,6	3	7,0	5,3			3,29
		5,6	4		4,0	4	9,0	6,8			4,49
		8,0	5		5,0	5	11,9	9,0			5,43
		8,8	6		6,3	6	12,9	9,7			6,02
		11,0	7		8,0	7	15,6	11,7			6,62
		16,0	8		10,0	8	21,4	16,0			8,40
80x32	88,9	–	1	42,4	–	1	–	–	86	70	–
		3,2	2		2,6	2	5,6	4,2			2,55
		4,0	3		3,6	3	6,6	5,0			3,17
		5,6	4		4,0	4	8,5	6,4			3,86
		8,0	5		5,0	5	11,3	8,5			4,94
		8,8	6		6,3	6	12,2	9,2			5,24
		11,0	7		8,0	7	14,8	11,1			6,39
		16,0	8		10,0	8	20,3	15,2			8,10

Ölçüler mm dir

T-Parçası Tip B
Tee Typ B

EN 10253-2

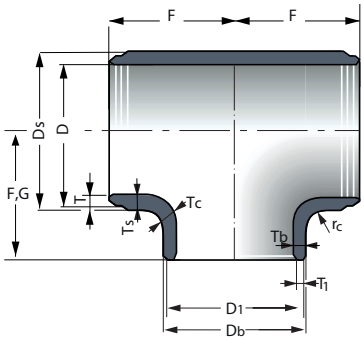

Ds, Db, Tc ve rc ölçüleri
için tablo sonuna bakınız.

Dış çap Ø DN	Boyut Dimension Dış Çap D	Et Kalınlığı Wall Thickness T	Sıra columns	Boyut Dimension Dış Çap D1	Et Kalınlığı Wall Thickness T1	Sıra Columns	T – parçası Et kalınlığı Wallthickness T – piece Ts	Tb	İmalat boyu Construction Dimension F	G	Ağırlık Weights ca. [1] Kg
100	114,3	–	1	114,3	–	1	–	–	105	–	–
		3,6	2		3,6	2	9,0	6,8			7,86
		4,5	3		4,5	3	10,7	8,0			8,57
		6,3	4		6,3	4	13,9	10,4			10,7
		8,8	5		8,8	5	18,8	14,1			14,2
		11,0	6		11,0	6	23,6	17,7			16,9
		14,2	7		14,2	7	30,6	23,0			19,9
		17,5	8		17,5	8	38,0	28,5			22,4
100x80	114,3	–	1	88,9	–	1	–	–	105	98	–
		3,6	2		3,2	2	7,9	6,0			6,66
		4,5	3		4,0	3	9,4	7,1			7,48
		6,3	4		5,6	4	12,2	9,1			9,14
		8,8	5		8,0	5	15,8	11,9			11,3
		11,0	6		8,8	6	19,0	14,2			13,5
		14,2	7		11,0	7	23,9	18,0			16,0
		17,5	8		16,0	8	29,3	22,0			18,2
100x65	114,3	–	1	76,1	–	1	–	–	105	95	–
		3,6	2		2,9	2	7,4	5,6			5,99
		4,5	3		3,6	3	8,8	6,6			6,70
		6,3	4		5,6	4	11,3	8,5			8,95
		8,8	5		7,1	5	14,7	11,0			11,1
		11,0	6		8,0	6	17,6	13,2			12,1
		14,2	7		10,0	7	21,9	16,4			14,4
		17,5	8		14,2	8	26,1	19,6			17,0
100x50	114,3	–	1	60,3	–	1	–	–	105	89	–
		3,6	2		2,9	2	6,6	5,0			5,17
		4,5	3		3,6	3	7,9	5,9			5,91
		6,3	4		4,0	4	10,2	7,7			7,70
		8,8	5		5,6	5	13,2	9,9			9,65
		11,0	6		7,1	6	15,9	12,0			10,7
		14,2	7		8,8	7	19,8	14,9			12,8
		17,5	8		11,0	8	23,8	17,8			15,2
100x40	114,3	–	1	48,3	–	1	–	–	105	86	–
		3,6	2		2,6	2	6,1	4,6			4,52
		4,5	3		3,6	3	7,2	5,4			5,65
		6,3	4		4,0	4	9,4	7,0			6,91
		8,8	5		5,0	5	12,2	9,2			8,45
		11,0	6		6,3	6	14,6	11,0			10,4
		14,2	7		8,0	7	18,2	13,7			12,5
		17,5	8		10,0	8	21,8	16,4			13,6
125	139,7	–	1	139,7	–	1	–	–	124	–	–
		4,0	2		4,0	2	10,2	7,6			12,4
		5,0	3		5,0	3	12,0	9,0			14,0
		6,3	4		6,3	4	14,3	10,8			17,4
		10,0	5		10,0	5	22,2	16,5			22,9
		12,5	6		12,5	6	27,6	20,7			27,4
		16,0	7		16,0	7	35,6	26,7			32,8
		20,0	8		20,0	8	44,9	33,7			39,3

Ölçüler mm dir

T-Parçası Tip B
Tee Typ B

EN 10253-2

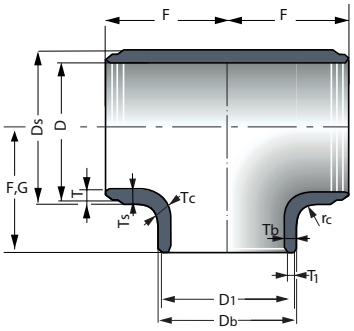

Ds, Db, Tc ve rc ölçüleri
için tablo sonuna bakınız.

Dış çap Ø DN	Boyut Dimension Dış Çap D	Et Kalınlığı Wall Thickness T	Et Kalınlığı Wall Thickness Sıra columns	Boyut Dimension Dış Çap D1	Et Kalınlığı Wall Thickness T1	Et Kalınlığı Wall Thickness Sıra Columns	T – parçası Et kalınlığı Wallthickness T – piece Ts	T – parçası Et kalınlığı Wallthickness T – piece Tb	İmalat boyu Construction Dimension F	İmalat boyu Construction Dimension G	Ağırlık Weights ca. [1] Kg
125x100	139,7	–	1	114,3	–	1	–	–	124	117	–
		4,0	2		3,6	2	9,1	6,9			10,9
		5,0	3		4,5	3	10,8	8,1			11,9
		6,3	4		6,3	4	12,9	9,7			15,0
		10,0	5		8,8	5	18,6	14,0			20,2
		12,5	6		11,0	6	22,4	16,8			24,2
		16,0	7		14,2	7	28,8	21,6			27,8
		20,0	8		17,5	8	36,1	27,1			32,1
125x80	139,7	–	1	88,9	–	1	–	–	124	111	–
		4,0	2		3,2	2	8,1	6,1			9,40
		5,0	3		4,0	3	9,6	7,2			10,6
		6,3	4		5,6	4	11,5	8,6			13,0
		10,0	5		8,0	5	16,5	12,4			17,4
		12,5	6		8,8	6	19,8	14,9			19,6
		16,0	7		11,0	7	24,6	18,4			23,4
		20,0	8		16,0	8	29,6	22,2			26,9
125x65	139,7	–	1	76,1	–	1	–	–	124	108	–
		4,0	2		2,9	2	7,6	5,7			8,42
		5,0	3		3,6	3	9,0	6,8			10,4
		6,3	4		5,6	4	10,7	8,1			11,3
		10,0	5		7,1	5	15,4	11,6			15,8
		12,5	6		8,0	6	18,5	13,9			19,1
		16,0	7		10,0	7	23,0	17,2			22,9
		20,0	8		14,2	8	27,7	20,8			25,0
125x50	139,7	–	1	60,3	–	1	–	–	124	105	–
		4,0	2		2,9	2	6,9	5,2			7,35
		5,0	3		3,6	3	8,2	6,2			9,00
		6,3	4		4,0	4	9,9	7,4			10,3
		10,0	5		5,6	5	14,2	10,6			14,1
		12,5	6		7,1	6	16,9	12,7			16,7
		16,0	7		8,8	7	20,9	15,7			20,4
		20,0	8		11,0	8	25,4	19,0			22,8
150	168,3	4,0	1	168,3	4,0	1	10,5	7,9	143	–	17,3
		4,5	2		4,5	2	11,5	8,6			19,4
		5,6	3		5,6	3	13,5	10,2			21,8
		7,1	4		7,1	4	16,5	12,4			26,3
		11,0	5		11,0	5	25,2	18,9			39,1
		14,2	6		14,2	6	32,9	24,7			47,3
		17,5	7		17,5	7	40,8	30,6			55,3
		22,2	8		22,2	8	52,4	39,3			61,8
150x125	168,3	4,0	1	139,7	–	1	–	–	143	137	–
		4,5	2		4,0	2	10,4	7,8			16,7
		5,6	3		5,0	3	12,3	9,2			18,8
		7,1	4		6,3	4	14,7	11,1			23,6
		11,0	5		10,0	5	21,0	15,7			31,4
		14,2	6		12,5	6	26,7	20,0			38,0
		17,5	7		16,0	7	32,9	24,7			43,9
		22,2	8		20,0	8	42,0	31,5			53,7

Ölçüler mm dir

T-Parçası Tip B
Tee Typ B

EN 10253-2

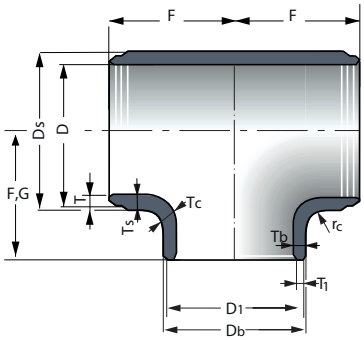

Ds, Db, Tc ve rc ölçüleri
için tablo sonuna bakınız.

Dış çap Ø DN	Boyut Dimension Dış Çap D	Et Kalınlığı Wall Thickness T	Sıra columns	Boyut Dimension Dış Çap D1	Et Kalınlığı Wall Thickness T1	Sıra Columns	T – parçası Et kalınlığı Wallthickness T – piece Ts	Tb	İmalat boyu Construction Dimension F	G	Ağırlık Weights ca. [1] Kg
150x100	168,3	–	1	114,3	–	1	–	–	143	130	–
		4,5	2		3,6	2	9,4	7,1			14,8
		5,6	3		4,5	3	11,1	8,4			16,7
		7,1	4		6,3	4	13,4	10,0			20,5
		11,0	5		8,8	5	19,0	14,3			27,8
		14,2	6		11,0	6	23,6	17,7			33,6
		17,5	7		14,2	7	28,1	21,1			37,4
		22,2	8		17,5	8	35,4	26,5			44,5
150x80	168,3	–	1	88,9	–	1	–	–	143	124	–
		4,5	2		3,2	2	8,4	6,3			12,7
		5,6	3		4,0	3	10,0	7,5			15,7
		7,1	4		5,6	4	12,0	9,0			17,7
		11,0	5		8,0	5	17,0	12,8			24,0
		14,2	6		8,8	6	21,1	15,9			29,4
		17,5	7		11,0	7	25,3	19,0			35,7
		22,2	8		16,0	8	31,0	23,2			39,7
150x65	168,3	–	1	76,1	–	1	–	–	143	121	–
		4,5	2		2,9	2	7,9	5,9			11,4
		5,6	3		3,6	3	9,4	7,0			14,0
		7,1	4		5,6	4	11,3	8,5			17,2
		11,0	5		7,1	5	16,0	12,0			22,3
		14,2	6		8,0	6	19,8	14,9			26,3
		17,5	7		10,0	7	23,8	17,9			31,8
		22,2	8		14,2	8	29,2	21,9			36,7
200	219,1	4,5	1	219,1	4,5	1	12,1	9,1	178	–	31,4
		6,3	2		6,3	2	15,7	11,8			39,5
		7,1	3		7,1	3	17,4	13,1			42,9
		8,0	4		8,0	4	19,4	14,5			48,4
		12,5	5		12,5	5	30,2	22,6			73,0
		16,0	6		16,0	6	39,0	29,2			87,3
		17,5	7		17,5	7	42,8	32,1			95,1
		22,2	8		22,2	8	55,0	41,2			110
200x150	219,1	4,5	1	168,3	4,0	1	10,6	7,9	178	168	26,7
		6,3	2		4,5	2	12,9	9,7			34,0
		7,1	3		5,6	3	14,9	11,2			37,9
		8,0	4		7,1	4	16,3	12,3			41,2
		12,5	5		11,0	5	23,5	17,7			56,8
		16,0	6		14,2	6	28,9	21,7			66,2
		17,5	7		17,5	7	31,5	23,6			70,0
		22,2	8		22,2	8	40,0	30,0			85,1
200x125	219,1	4,5	1	139,7	–	1	–	–	178	162	–
		6,3	2		4,0	2	12,4	9,3			29,5
		7,1	3		5,0	3	13,7	10,3			33,2
		8,0	4		6,3	4	15,0	11,2			37,1
		12,5	5		10,0	5	21,5	16,2			50,0
		16,0	6		12,5	6	26,5	19,9			61,1
		17,5	7		16,0	7	28,7	21,5			64,8
		22,2	8		20,0	8	34,9	26,2			75,5

Ölçüler mm dir

T-Parçası Tip B
Tee Typ B

EN 10253-2

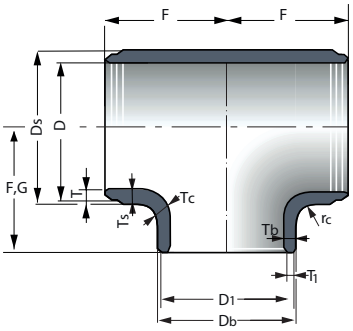

Ds, Db, Tc ve rc ölçüleri
için tablo sonuna bakınız.

Dış çap Ø DN	Boyut Dimension Dış Çap D	Et Kalınlığı Wall Thickness T	Sıra columns	Boyut Dimension Dış Çap D1	Et Kalınlığı Wall Thickness T1	Sıra Columns	T – parçası Et kalınlığı Wallthickness T – piece Ts	Tb	İmalat boyu Construction Dimension F	G	Ağırlık Weights ca. [1] Kg
200x100	219,1	–	1	114,3	–	1	–	–	178	156	–
		6,3	2		3,6	2	11,4	8,6			28,6
		7,1	3		4,5	3	12,5	9,4			29,6
		8,0	4		6,3	4	13,7	10,3			32,2
		12,5	5		8,8	5	19,7	14,8			44,1
		16,0	6		11,0	6	24,3	18,3			53,9
		17,5	7		14,2	7	26,5	19,8			59,3
		22,2	8		17,5	8	32,2	24,2			69,6
250	273	5,0	1	273	5,0	1	13,7	10,3	216	–	53,5
		6,3	2		6,3	2	16,3	12,2			65,0
		8,8	3		8,8	3	21,9	16,5			80,9
		10,0	4		10,0	4	24,8	18,6			90,4
		12,5	5		12,5	5	31,0	23,3			112
		16,0	6		16,0	6	40,1	30,1			141
		22,2	7		22,2	7	56,5	42,4			186
		30,0	8		30,0	8	77,8	58,4			225
250x200	273	5,0	1	219,1	4,5	1	12,2	9,2	216	203	45,5
		6,3	2		6,3	2	14,5	10,9			57,3
		8,8	3		7,1	3	18,7	14,1			70,9
		10,0	4		8,0	4	20,8	15,6			77,7
		12,5	5		12,5	5	25,1	18,9			90,7
		16,0	6		16,0	6	30,8	23,1			108
		22,2	7		17,5	7	42,5	31,9			143
		30,0	8		22,2	8	54,4	40,8			168
250x150	273	5,0	1	168,3	4,0	1	10,8	8,1	216	194	39,1
		6,3	2		4,5	2	12,8	9,6			44,3
		8,8	3		5,6	3	16,5	12,4			60,5
		10,0	4		7,1	4	18,3	13,7			68,8
		12,5	5		11,0	5	22,2	16,6			78,1
		16,0	6		14,2	6	27,3	20,5			99,0
		22,2	7		17,5	7	35,9	27,0			116
		30,0	8		22,2	8	46,8	35,1			151
250x125	273	–	1	139,7	–	1	–	–	216	191	–
		6,3	2		4,0	2	11,9	8,9			43,4
		8,8	3		5,0	3	15,3	11,5			54,6
		10,0	4		6,3	4	16,9	12,7			59,5
		12,5	5		10,0	5	20,4	15,3			74,1
		16,0	6		12,5	6	25,1	18,8			86,6
		22,2	7		16,0	7	33,1	24,8			103
		30,0	8		20,0	8	42,9	32,2			137
250x100	273	–	1	114,3	–	1	–	–	216	184	–
		6,3	2		3,6	2	10,9	8,2			37,5
		8,8	3		4,5	3	14,1	10,6			47,7
		10,0	4		6,3	4	15,6	11,7			53,2
		12,5	5		8,8	5	18,8	14,1			65,9
		16,0	6		11,0	6	23,2	17,4			80,6
		22,2	7		14,2	7	30,7	23,1			100
		30,0	8		17,5	8	40,0	30,0			124

Ölçüler mm dir

T-Parçası Tip B
Tee Typ B

EN 10253-2

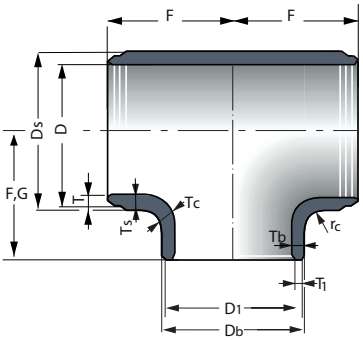

Ds, Db, Tc ve rc ölçüleri
için tablo sonuna bakınız.

Dış çap Ø DN	Boyut Dimension Dış Çap D	Et Kalınlığı Wall Thickness T	Sıra columns	Boyut Dimension Dış Çap D1	Et Kalınlığı Wall Thickness T1	Sıra Columns	T – parçası Et kalınlığı Wallthickness T – piece Ts	Tb	İmalat boyu Construction Dimension F	G	Ağırlık Weights ca. [1] Kg
300	323,9	5,6	1	323,9	5,6	1	15,5	11,7	254	–	83,7
		7,1	2		7,1	2	18,6	13,9			104
		8,8	3		8,8	3	22,4	16,8			127
		10,0	4		10,0	4	25,2	18,9			141
		12,5	5		12,5	5	31,3	23,5			159
		17,5	6		17,5	6	44,2	33,2			214
		25,0	7		25,0	7	64,3	48,2			287
		32,0	8		32,0	8	83,6	62,7			359
300x250	323,9	5,6	1	273	5,0	1	14,2	10,6	254	241	80,6
		7,1	2		6,3	2	16,9	12,7			87,9
		8,8	3		8,8	3	19,9	14,9			99,9
		10,0	4		10,0	4	22,1	16,6			110
		12,5	5		12,5	5	26,5	19,9			136
		17,5	6		16,0	6	35,8	26,8			170
		25,0	7		22,2	7	51,7	38,8			243
		32,0	8		30,0	8	66,5	49,9			292
300x200	323,9	5,6	1	219,1	4,5	1	12,7	9,5	254	229	69,3
		7,1	2		6,3	2	15,1	11,4			77,7
		8,8	3		7,1	3	17,8	13,4			90,0
		10,0	4		8,0	4	19,8	14,8			96,3
		12,5	5		12,5	5	23,9	18,0			118
		17,5	6		16,0	6	31,6	23,7			148
		25,0	7		17,5	7	42,8	32,1			199
		32,0	8		22,2	8	54,3	40,7			234
300x150	323,9	5,6	1	168,3	4,0	1	11,2	8,4	254	219	59,7
		7,1	2		4,5	2	13,4	10,1			67,2
		8,8	3		5,6	3	15,8	11,9			75,3
		10,0	4		7,1	4	17,5	13,2			84,6
		12,5	5		11,0	5	21,3	16,0			103
		17,5	6		14,2	6	28,2	21,2			135
		25,0	7		17,5	7	38,2	28,7			174
		32,0	8		22,2	8	47,2	35,4			210
350	355,6	5,6	1	355,6	5,6	1	15,9	11,9	279	–	101
		8,0	2		8,0	2	20,8	15,6			139
		10,0	3		10,0	3	25,3	19,0			172
		12,5	4		12,5	4	31,3	23,5			194
		16,0	5		16,0	5	40,2	30,1			247
		20,0	6		20,0	6	50,6	38,0			310
		28,0	7		28,0	7	72,0	54,0			413
		36,0	8		36,0	8	94,1	70,6			479
350x300	355,6	5,6	1	323,9	5,6	1	15,1	11,3	279	270	99,4
		8,0	2		7,1	2	19,3	14,5			123
		10,0	3		8,8	3	22,7	17,1			141
		12,5	4		10,0	4	25,2	18,9			159
		16,0	5		12,5	5	30,7	23,1			189
		20,0	6		17,5	6	43,0	32,3			256
		28,0	7		25,0	7	62,3	46,7			345
		36,0	8		32,0	8	80,7	60,5			419

Ölçüler mm dir

T-Parçası Tip B
Tee Typ B

EN 10253-2

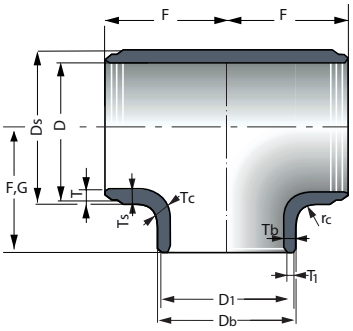

Ds, Db, Tc ve rc ölçüleri
için tablo sonuna bakınız.

Dış çap Ø DN	Boyut Dimension Dış Çap D	Et Kalınlığı Wall Thickness T	Et Kalınlığı Wall Thickness Sıra columns	Boyut Dimension Dış Çap D1	Et Kalınlığı Wall Thickness T1	Et Kalınlığı Wall Thickness Sıra Columns	T – parçası Et kalınlığı Wallthickness T – piece Ts	T – parçası Et kalınlığı Wallthickness T – piece Tb	İmalat boyu Construction Dimension F	İmalat boyu Construction Dimension G	Ağırlık Weights ca. [1] Kg
350x250	355,6	5,6	1	273	5,0	1	13,8	10,3	279	257	86,0
		8,0	2		6,3	2	18,0	13,5			119
		10,0	3		8,8	3	21,4	16,1			131
		12,5	4		10,0	4	25,7	19,3			162
		16,0	5		12,5	5	31,6	23,7			183
		20,0	6		16,0	6	38,1	28,6			223
		28,0	7		22,2	7	52,7	39,6			292
		36,0	8		30,0	8	68,1	51,1			353
350x200	355,6	5,6	1	219,1	4,5	1	12,4	9,3	279	248	76,8
		8,0	2		6,3	2	16,3	12,2			102
		10,0	3		7,1	3	19,3	14,5			116
		12,5	4		8,0	4	23,1	17,3			142
		16,0	5		12,5	5	28,4	21,3			163
		20,0	6		16,0	6	34,4	25,8			198
		28,0	7		17,5	7	45,8	34,4			263
		36,0	8		22,2	8	57,0	42,8			305
350x150	355,6	5,6	1	168,3	4,0	1	11,0	8,3	279	238	64,4
		8,0	2		4,5	2	14,5	10,9			90,8
		10,0	3		5,6	3	17,2	12,9			99,0
		12,5	4		7,1	4	20,5	15,4			124
		16,0	5		11,0	5	25,4	19,1			153
		20,0	6		14,2	6	30,7	23,1			173
		28,0	7		17,5	7	41,1	30,8			234
		36,0	8		22,2	8	51,1	38,3			276
400	406,4	6,3	1	406,4	6,3	1	17,8	13,3	305	–	155
		8,8	2		8,8	2	23,6	17,7			191
		10,0	3		10,0	3	26,7	20,1			212
		12,5	4		12,5	4	33,2	24,9			268
		17,5	5		17,5	5	47,0	35,3			357
		22,2	6		22,2	6	60,3	45,2			445
		30,0	7		30,0	7	83,0	62,3			571
		40,0	8		40,0	8	114	85,1			695
400x350	406,4	6,3	1	355,6	5,6	1	16,7	12,5	305	305	137
		8,8	2		8,0	2	21,4	16,1			171
		10,0	3		10,0	3	23,6	17,7			191
		12,5	4		12,5	4	28,1	21,1			216
		17,5	5		16,0	5	38,7	29,1			294
		22,2	6		20,0	6	49,5	37,1			357
		30,0	7		28,0	7	67,5	50,7			473
		40,0	8		36,0	8	91,6	68,7			597
400x300	406,4	6,3	1	323,9	5,6	1	15,8	11,9	305	295	122
		8,8	2		7,1	2	20,4	15,3			167
		10,0	3		8,8	3	22,4	16,8			172
		12,5	4		10,0	4	26,8	20,1			207
		17,5	5		12,5	5	32,3	24,2			250
		22,2	6		17,5	6	44,2	33,2			318
		30,0	7		25,0	7	60,9	45,7			434
		40,0	8		32,0	8	82,3	61,7			534

Ölçüler mm dir

T-Parçası Tip B
Tee Typ B

EN 10253-2

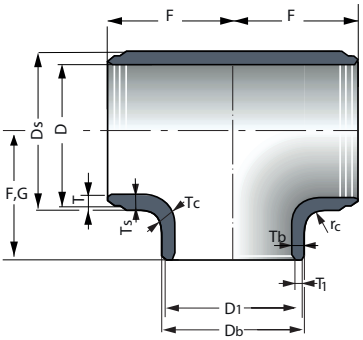

Ds, Db, Tc ve rc ölçüleri
için tablo sonuna bakınız.

Dış çap Ø DN	Boyut Dimension Dış Çap D	Et Kalınlığı Wall Thickness T	Sıra columns	Boyut Dimension Dış Çap D1	Et Kalınlığı Wall Thickness T1	Sıra Columns	T – parçası Et kalınlığı Wallthickness T – piece Ts	Tb	İmalat boyu Construction Dimension F	G	Ağırlık Weights ca. [1] Kg
400x250	406,4	6,3	1	273	5,0	1	14,5	10,9	305	283	119
		8,8	2		6,3	2	18,7	14,0			147
		10,0	3		8,8	3	20,6	15,5			162
		12,5	4		10,0	4	24,7	18,6			181
		17,5	5		12,5	5	32,7	24,6			242
		22,2	6		16,0	6	40,0	30,0			288
		30,0	7		22,2	7	51,8	38,9			367
		40,0	8		30,0	8	69,5	52,2			447
400x200	406,4	6,3	1	219,1	4,5	1	13,1	9,9	305	273	103
		8,8	2		6,3	2	16,9	12,7			126
		10,0	3		7,1	3	18,6	14,0			143
		12,5	4		8,0	4	22,3	16,7			176
		17,5	5		12,5	5	29,6	22,2			209
		22,2	6		16,0	6	36,3	27,3			258
		30,0	7		17,5	7	47,1	35,3			329
		40,0	8		22,2	8	60,2	45,2			410
400x150	406,4	6,3	1	168,3	4,0	1	11,7	8,8	305	264	88,6
		8,8	2		4,5	2	15,2	11,4			113
		10,0	3		5,6	3	16,7	12,6			123
		12,5	4		7,1	4	19,9	15,0			143
		17,5	5		11,0	5	26,6	20,0			191
		22,2	6		14,2	6	32,7	24,5			240
		30,0	7		17,5	7	42,5	31,9			294
		40,0	8		22,2	8	54,5	40,9			349
450	457	6,3	1	457	6,3	1	18,3	13,7	343	–	198
		10,0	2		10,0	2	26,8	20,1			271
		11,0	3		11,0	3	29,4	22,1			289
		12,5	4		12,5	4	33,3	25,0			342
		17,5	5		17,5	5	46,8	35,1			459
		22,2	6		22,2	6	59,9	45,0			537
		32,0	7		32,0	7	88,2	66,2			746
		45,0	8		45,0	8	128	95,7			999
450x400	457	6,3	1	406,4	6,3	1	17,1	12,9	343	330	169
		10,0	2		8,8	2	24,1	18,1			236
		11,0	3		10,0	3	26,3	19,7			263
		12,5	4		12,5	4	29,2	21,9			281
		17,5	5		17,5	5	39,7	29,8			365
		22,2	6		22,2	6	50,7	38,0			484
		32,0	7		30,0	7	74,3	55,7			661
		45,0	8		40,0	8	107	80,1			837
450x350	457	6,3	1	355,6	5,6	1	16,1	12,1	343	330	169
		10,0	2		8,0	2	22,8	17,1			222
		11,0	3		10,0	3	24,5	18,4			236
		12,5	4		12,5	4	27,1	20,4			263
		17,5	5		16,0	5	35,8	26,8			332
		22,2	6		20,0	6	43,6	32,7			406
		32,0	7		28,0	7	63,0	47,3			558
		45,0	8		36,0	8	90,1	67,6			753

Ölçüler mm dir

T-Parçası Tip B
Tee Typ B

EN 10253-2

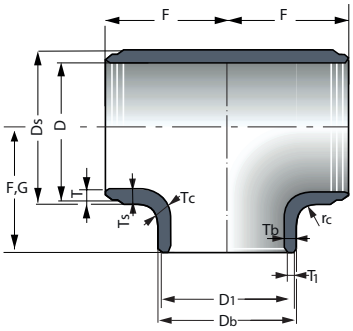

Ds, Db, Tc ve rc ölçüleri
için tablo sonuna bakınız.

Dış çap Ø DN	Boyut Dimension Dış Çap D	Et Kalınlığı Wall Thickness T	Sıra columns	Boyut Dimension Dış Çap D1	Et Kalınlığı Wall Thickness T1	Sıra Columns	T – parçası Et kalınlığı Wallthickness T – piece Ts	Tb	İmalat boyu Construction Dimension F	G	Ağırlık Weights ca. [1] Kg
450x300	457	6,3	1	323,9	5,6	1	15,3	11,5	343	321	152
		10,0	2		7,1	2	21,7	16,3			207
		11,0	3		8,8	3	23,3	17,5			232
		12,5	4		10,0	4	25,9	19,4			258
		17,5	5		12,5	5	34,2	25,7			326
		22,2	6		17,5	6	41,8	31,4			398
		32,0	7		25,0	7	57,8	43,4			511
		45,0	8		32,0	8	82,4	61,8			679
450x250	457	6,3	1	273	5,0	1	14,1	10,6	343	308	131
		10,0	2		6,3	2	20,0	15,0			183
		11,0	3		8,8	3	21,6	16,2			201
		12,5	4		10,0	4	24,0	18,0			225
		17,5	5		12,5	5	31,7	23,8			283
		22,2	6		16,0	6	38,8	29,1			347
		32,0	7		22,2	7	53,0	39,7			460
		45,0	8		30,0	8	71,1	53,8			596
450x200	457	6,3	1	219,1	4,5	1	12,8	9,6	343	298	127
		10,0	2		6,3	2	18,2	13,6			167
		11,0	3		7,1	3	19,5	14,7			178
		12,5	4		8,0	4	21,7	16,3			196
		17,5	5		12,5	5	28,9	21,7			260
		22,2	6		16,0	6	35,4	26,5			308
		32,0	7		17,5	7	48,5	36,4			414
		45,0	8		22,2	8	65,0	48,8			534
500	508	6,3	1	508	6,3	1	18,8	14,1	381	–	245
		10,0	2		10,0	2	27,2	20,4			336
		11,0	3		11,0	3	29,5	22,2			360
		12,5	4		12,5	4	33,4	25,1			426
		17,5	5		17,5	5	46,7	35,0			574
		25,0	6		25,0	6	67,6	50,7			768
		36,0	7		36,0	7	99,4	74,6			1020
		50,0	8		50,0	8	142	107			1390
500x450	508	6,3	1	457	6,3	1	17,7	13,3	381	368	238
		10,0	2		10,0	2	25,0	18,8			311
		11,0	3		11,0	3	26,9	20,2			327
		12,5	4		12,5	4	29,9	22,5			350
		17,5	5		17,5	5	40,3	30,2			483
		25,0	6		22,2	6	57,5	43,1			656
		36,0	7		32,0	7	84,2	63,1			877
		50,0	8		45,0	8	121	90,6			1200
500x400	508	6,3	1	406,4	6,3	1	16,6	12,5	381	356	205
		10,0	2		8,8	2	23,5	17,6			287
		11,0	3		10,0	3	25,4	19,1			320
		12,5	4		12,5	4	28,3	21,2			341
		17,5	5		17,5	5	37,3	28,0			446
		25,0	6		22,2	6	50,7	38,0			569
		36,0	7		30,0	7	73,9	55,5			773
		50,0	8		40,0	8	105	78,3			1060

Ölçüler mm dir

T-Parçası Tip B
Tee Typ B

EN 10253-2

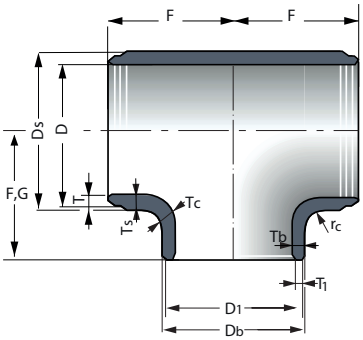

Ds, Db, Tc ve rc ölçüleri
için tablo sonuna bakınız.

Dış çap Ø DN	Boyut Dimension Dış Çap D	Et Kalınlığı Wall Thickness T	Sıra columns	Boyut Dimension Dış Çap D1	Et Kalınlığı Wall Thickness T1	Sıra Columns	T – parçası Et kalınlığı Wallthickness T – piece Ts	Tb	İmalat boyu Construction Dimension F	G	Ağırlık Weights ca. [1] Kg
500x300	508	6,3	1	323,9	5,6	1	14,9	11,2	381	346	184
		10,0	2		7,1	2	21,1	15,8			252
		11,0	3		8,8	3	22,7	17,0			282
		12,5	4		10,0	4	25,1	18,9			298
		17,5	5		12,5	5	33,2	24,9			392
		25,0	6		17,5	6	44,9	33,7			492
		36,0	7		25,0	7	61,2	45,9			672
		50,0	8		32,0	8	84,0	63,0			877
500x250	508	6,3	1	273	5,0	1	13,7	10,3	381	333	159
		10,0	2		6,3	2	19,5	14,6			222
		11,0	3		8,8	3	21,0	15,8			245
		12,5	4		10,0	4	23,4	17,5			274
		17,5	5		12,5	5	30,9	23,2			346
		25,0	6		16,0	6	41,9	31,4			472
		36,0	7		22,2	7	57,1	42,9			614
		50,0	8		30,0	8	75,6	56,7			776
600	610	6,3	1	610	6,3	1	19,4	14,6	432	–	325
		10,0	2		10,0	2	29,4	22,1			479
		12,5	3		12,5	3	36,5	27,4			628
		17,5	4		17,5	4	51,5	38,7			841
		25,0	5		25,0	5	74,9	56,2			1110
		30,0	6		30,0	6	90,9	68,2			1320
		45,0	7		45,0	7	142	106			2000
		60,0	8		60,0	8	192	144			2500
600x500	610	6,3	1	508	6,3	1	17,8	13,3	432	432	286
		10,0	2		10,0	2	25,1	18,8			426
		12,5	3		11,0	3	29,7	22,3			480
		17,5	4		12,5	4	34,5	25,9			570
		25,0	5		17,5	5	46,9	35,2			772
		30,0	6		25,0	6	67,6	50,7			1040
		45,0	7		36,0	7	99,1	74,4			1410
		60,0	8		50,0	8	141	106			1990
600x400	610	6,3	1	406,4	6,3	1	15,8	11,9	432	406	256
		10,0	2		8,8	2	22,3	16,8			372
		12,5	3		10,0	3	26,8	20,1			439
		17,5	4		12,5	4	35,3	26,5			557
		25,0	5		17,5	5	47,6	35,7			755
		30,0	6		22,2	6	55,5	41,6			856
		45,0	7		30,0	7	81,7	61,3			1200
		60,0	8		40,0	8	111	82,6			1520
600x300	610	6,3	1	323,9	5,6	1	14,3	10,7	432	397	245
		10,0	2		7,1	2	20,2	15,2			337
		12,5	3		8,8	3	23,9	18,0			378
		17,5	4		10,0	4	31,6	23,7			480
		25,0	5		12,5	5	40,6	30,5			657
		30,0	6		17,5	6	50,1	37,6			756
		45,0	7		25,0	7	70,8	53,1			1040
		60,0	8		32,0	8	92,0	69,0			1270

Ölçüler mm dir

T-Parçası Tip B
Tee Typ B

EN 10253-2

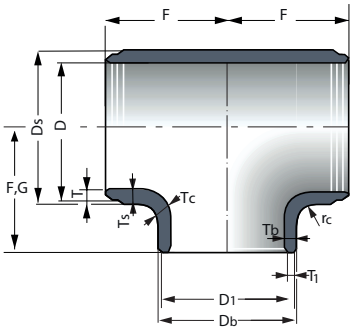

Ds, Db, Tc ve rc ölçüleri
için tablo sonuna bakınız.

Dış çap Ø DN	Boyut Dimension Dış Çap D	Et Kalınlığı Wall Thickness T	Et Kalınlığı Wall Thickness Sıra columns	Boyut Dimension Dış Çap D1	Et Kalınlığı Wall Thickness T1	Et Kalınlığı Wall Thickness Sıra Columns	T – parçası Et kalınlığı Wallthickness T – piece Ts	T – parçası Et kalınlığı Wallthickness T – piece Tb	İmalat boyu Construction Dimension F	İmalat boyu Construction Dimension G	Ağırlık Weights ca. [1] Kg
600x250	610	6,3	1	273	5,0	1	13,2	9,9	432	384	213
		10,0	2		6,3	2	18,7	14,0			297
		12,5	3		8,8	3	22,4	16,8			368
		17,5	4		10,0	4	29,6	22,2			438
		25,0	5		12,5	5	40,1	30,1			607
		30,0	6		16,0	6	47,0	35,2			706
		45,0	7		22,2	7	66,6	49,9			953
		60,0	8		30,0	8	85,2	63,9			1180
700	711	7,1	1	711	7,1	1	22,2	16,7	521	–	518
		10,0	2		10,0	2	28,7	21,6			692
		12,5	3		12,5	3	34,9	26,2			822
		25,0	4		25,0	4	69,7	52,4			1520
700x600	711	7,1	1	610	6,3	1	20,5	15,8	521	508	507
		10,0	2		10,0	2	26,5	21,4			635
		12,5	3		12,5	3	31,3	25,2			722
		25,0	4		17,5	4	46,3	34,7			1050
700x500	711	7,1	1	508	6,3	1	18,6	14,9	521	483	442
		10,0	2		10,0	2	24,1	19,4			548
		12,5	3		11,0	3	28,4	22,9			654
		25,0	4		12,5	4	37,3	28,0			725
700x400	711	7,1	1	406,4	6,3	1	16,6	13,3	521	457	372
		10,0	2		8,8	2	21,5	17,4			469
		12,5	3		10,0	3	25,7	20,8			588
		25,0	4		12,5	4	40,7	30,5			872
700x300	711	7,1	1	323,9	5,6	1	15,1	12,0	521	448	336
		10,0	2		7,1	2	19,5	15,8			418
		12,5	3		8,8	3	23,2	18,7			519
		25,0	4		10,0	4	36,8	27,6			812
813	813	8,0	1	813	8,0	1	25,2	18,9	597	–	853
		10,0	2		10,0	2	29,7	22,3			911
		12,5	3		12,5	3	35,5	26,6			1090
		25,0	4		25,0	4	68,9	51,8			1980
800x700	813	8,0	1	711	7,1	1	23,3	17,5	597	572	741
		10,0	2		10,0	2	27,5	20,7			826
		12,5	3		12,5	3	32,5	24,4			1050
		25,0	4		25,0	4	57,1	42,9			1700
800x600	813	8,0	1	610	6,3	1	21,6	16,8	597	559	649
		10,0	2		10,0	2	25,5	20,6			812
		12,5	3		12,5	3	30,1	24,3			923
		25,0	4		17,5	4	49,5	37,2			1410
800x500	813	8,0	1	508	6,3	1	19,7	15,8	597	533	566
		10,0	2		10,0	2	23,2	18,8			784
		12,5	3		11,0	3	27,5	22,1			838
		25,0	4		12,5	4	40,1	30,1			1160
800x400	813	8,0	1	406,4	6,3	1	17,6	14,2	597	508	546
		10,0	2		8,8	2	20,9	16,9			605
		12,5	3		10,0	3	24,9	20,1			718
		25,0	4		12,5	4	44,3	33,2			1190

Ölçüler mm dir

T-Parçası Tip B
Tee Typ B

EN 10253-2

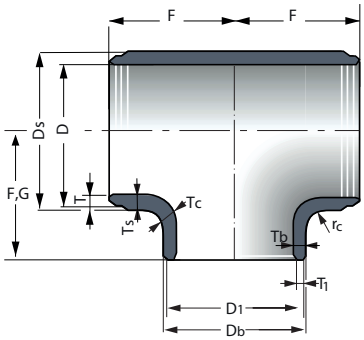

Ds, Db, Tc ve rc ölçüleri
için tablo sonuna bakınız.

Dış çap Ø DN	Boyut Dimension Dış Çap D	Et Kalınlığı Wall Thickness T	Sıra columns	Boyut Dimension Dış Çap D1	Et Kalınlığı Wall Thickness T1	Sıra Columns	T – parçası Et kalınlığı Wallthickness T – piece Ts	Tb	İmalat boyu Construction Dimension F	G	Ağırlık Weights ca. [1] Kg
900	914	10,0	5	914	10,0	5	30,6	23,0	673	–	1240
		12,5	6		12,5	6	36,1	27,1			1420
		20,0	7		20,0	7	55,0	41,2			2070
		25,0	8		25,0	8	68,3	51,3			2520
900x800	914	10,0	1	813	8,0	1	26,5	19,9	673	648	1060
		12,5	2		10,0	2	31,3	23,5			1210
		20,0	3		12,5	3	36,9	27,7			1490
		25,0	4		25,0	4	58,6	43,9			2190
900x700	914	10,0	5	711	7,1	5	24,9	18,7	673	622	972
		12,5	6		10,0	6	31,5	23,6			1170
		20,0	7		12,5	7	38,1	28,6			1450
		25,0	8		25,0	8	55,0	41,3			2030
900x600	914	10,0	1	610	6,3	1	23,7	17,8	673	610	905
		12,5	2		10,0	2	29,2	23,5			1080
		20,0	3		12,5	3	40,0	30,0			1510
		25,0	4		17,5	4	50,7	39,7			1840
900x500	914	10,0	5	508	6,3	5	22,6	18,2	673	584	876
		12,5	6		10,0	6	26,7	21,5			979
		20,0	7		11,0	7	38,6	28,9			1380
		25,0	8		12,5	8	42,9	32,2			1540
900x400	914	10,0	1	406,4	6,3	1	20,3	16,4	673	559	756
		12,5	2		8,8	2	24,1	19,5			849
		20,0	3		10,0	3	35,6	29,4			1270
		25,0	4		12,5	4	43,1	35,7			1500
1000	1016	10,0	1	1016	10,0	1	31,5	23,6	749	–	1540
		12,5	2		12,5	2	37,1	27,9			1910
		20,0	3		20,0	3	55,0	41,3			2580
		25,0	4		25,0	4	68,3	51,2			3130
1000x900	1016	10,0	1	914	10,0	1	29,8	22,4	749	737	1500
		12,5	2		12,5	2	35,2	26,4			1700
		20,0	3		20,0	3	50,0	37,5			2440
		25,0	4		25,0	4	59,8	44,9			2980
1000x800	1016	10,0	1	813	8,0	1	27,9	21,0	749	711	1390
		12,5	2		10,0	2	33,0	24,7			1660
		20,0	3		12,5	3	39,0	29,2			1840
		25,0	4		25,0	4	56,5	42,4			2690
1000x700	1016	10,0	1	711	7,1	1	25,9	19,4	749	673	1250
		12,5	2		10,0	2	30,6	22,9			1420
		20,0	3		12,5	3	40,3	30,2			1860
		25,0	4		25,0	4	53,4	40,1			2380
1000x600	1016	10,0	1	610	6,3	1	24,1	18,7	749	660	1100
		12,5	2		10,0	2	28,5	22,9			1320
		20,0	3		12,5	3	41,0	31,8			1940
		25,0	4		17,5	4	49,4	40,8			2170
1200	1219	10,0	1	1219	10,0	1	32,4	24,3	889	838 [2]	2350
		12,5	2		12,5	2	38,2	28,7			2600
		20,0	3		20,0	3	56,7	42,5			3830
		25,0	4		25,0	4	70,6	52,9			4400

Ölçüler mm dir

T-Parçası Tip B
Tee Typ B

EN 10253-2

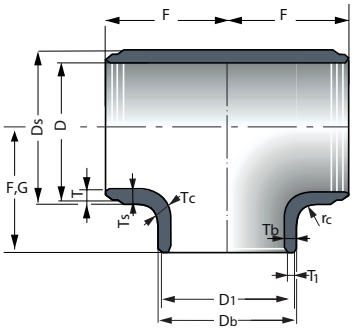

Ds, Db, Tc ve rc ölçüleri
için tablo sonuna bakınız.

Dış çap Ø DN	Boyut Dimension Dış Çap D	Et Kalınlığı Wall Thickness T	Et Kalınlığı Wall Thickness Sıra columns	Boyut Dimension Dış Çap D1	Et Kalınlığı Wall Thickness T1	Et Kalınlığı Wall Thickness Sıra Columns	T – parçası Et kalınlığı Wallthickness T – piece Ts	T – parçası Et kalınlığı Wallthickness T – piece Tb	İmalat boyu Construction Dimension F	İmalat boyu Construction Dimension G	Ağırlık Weights ca. [1] Kg
1200x1000	1219	10,0	1	1016	10,0	1	29,5	22,1	889	813	1960
		12,5	2		12,5	2	34,8	26,1			2190
		20,0	3		20,0	3	50,5	37,9			3140
		25,0	4		25,0	4	60,5	45,4			3710
1200x900	1219	10,0	1	914	10,0	1	27,8	20,9	889	787	1780
		12,5	2		12,5	2	32,8	24,6			2130
		20,0	3		20,0	3	48,2	36,2			2930
		25,0	4		25,0	4	57,8	43,3			3480
1200x800	1219	10,0	1	813	8,0	1	26,4	19,8	889	787	1670
		12,5	2		10,0	2	31,1	23,4			1910
		20,0	3		12,5	3	42,6	32,0			2640
		25,0	4		25,0	4	54,3	40,7			3340
1200x700	1219	10,0	1	711	7,1	1	24,6	18,5	889	762	1630
		12,5	2		10,0	2	29,1	21,8			1850
		20,0	3		12,5	3	42,4	31,8			2580
		25,0	4		25,0	4	51,4	38,5			3130

[1]) Gerçek ağırlıklar, hammaddenin imalat ve üretim şekli nedeniyle, tabloda verilen değerlerden farklılık gösterebilir.
[2]) Bu eşit T parçasında, branşman kısmının uzunluğu, akış kısmının F uzunluğundan daha kısadır.

Açıklamalar:

Branşman ile akış bölgesi arasındaki et kalınlığı ve T parçasının branşmanı (Yarıçap/Radyus) Ts ve Tb et kalınlıklarının min. değerlerinin eşittir: $Tc \geq (Ts_{min}+Tb_{min})/2$

Kuvvetlendirilmiş et kalınlıkları Ts,Tb ve buna bağlı şartlar:

a) içeriye doğru: $Ds = D$ und $Db = D1$
$rc \leq 0{,}75\ (G-D/2)$

b) genelde dışarıya maksimum: $Ds \leq D+(Ts_{min}-T1)$
$Db \leq D1+(Tb_{min}-1)$
$rc \leq 0{,}5\ (G,Ds/2)$

Diğer durumlarda EN10253–2 Bölüm A'ya göre hesaplama yapılmalıdır, özellikle de kuvvetlendirme dış tarafta ise.

Redüksiyon Tip B - Reducers Typ B

EN 10253-2

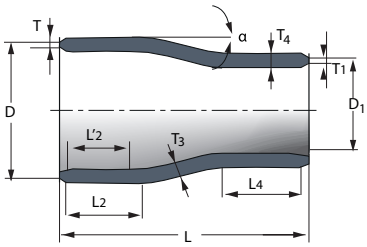

Konsantrik Redüksiyon/Conc. Reducer

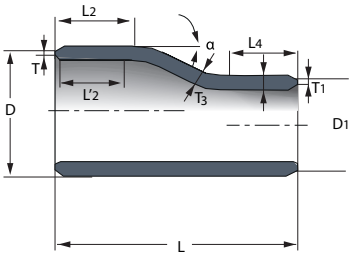

Eksantrik Redüksiyon/Ecc. Reducer

Boyutlar L2, L'2 ve L4 ile ilgili açıklamalar tabloların sonunda yer almaktadır.

Dış çap Ø DN	Boyut Dim. Dış Çap D	Et Kalınlığı Wall Thickness T	Et Kalınlığı Wall Thickness Sıra Columns	Boyut Dim. Dış Çap D1	Et Kalınlığı Wall Thickness T1	Et Kalınlığı Wall Thickness Sıra Columns	Konsantrik Concentric α max	Konsantrik Concentric T2	Konsantrik Concentric T3	Konsantrik Concentric T4	Eksantrik Eccentric α max	Eksantrik Eccentric T2	Eksantrik Eccentric T3	Eksantrik Eccentric T4	L	Kg (eksantrik uygulama / ecc. aplicati-on ca.[1])
20x15	26,9	–	1	21,3	–	1	8	–	–	–	15	–	–	–	38	–
		2,3	2		2,0	2		2,3	2,3	2,0		2,3	2,2	2,0		0,05
		2,6	3		2,6	3		2,6	2,6	2,6		2,6	2,5	2,6		0,06
		3,2	4		3,2	4		3,2	3,1	3,2		3,2	3,0	3,2		0,06
		4,0	5		4,0	5		4,0	3,8	4,0		4,0	3,7	4,0		0,08
		–	6		–	6		–	–	–		–	–	–		–
		5,6	7		5,0	7		5,6	5,2	5,0		5,6	5,0	5,0		0,10
		8,0	8		7,1	8		8,0	7,2	7,1		8,0	6,5	7,1		0,14
25x20	33,7	–	1	26,9	–	1	7	–	–	–	13	–	–	–	51	–
		2,6	2		2,3	2		2,6	2,6	2,3		2,6	2,5	2,3		0,09
		3,2	3		2,6	3		3,2	3,1	2,6		3,2	3,1	2,6		0,11
		4,0	4		3,2	4		4,0	3,9	3,2		4,0	3,8	3,2		0,13
		4,5	5		4,0	5		4,5	4,4	4,0		4,5	4,2	4,0		0,16
		5,6	6		–	6		5,6	5,4	4,5		5,6	5,2	4,5		0,19
		6,3	7		5,6	7		6,3	6,0	5,6		6,3	5,7	5,6		0,19
		8,8	8		8,0	8		8,8	8,1	8,0		8,8	7,6	8,0		0,24
25x20	33,7	–	1	21,3	–	1	12	–	–	–	24	–	–	–	51	–
		2,6	2		2,0	2		2,6	2,5	2,0		2,6	2,6	2,0		0,09
		3,2	3		2,6	3		3,2	3,1	2,6		3,2	3,1	2,6		0,11
		4,0	4		3,2	4		4,0	3,8	3,2		4,0	3,7	3,2		0,13
		4,5	5		4,0	5		4,5	4,3	4,0		4,5	4,1	4,0		0,16
		–	6		–	6		–	–	–		–	–	–		–
		6,3	7		5,0	7		6,3	5,8	5,0		6,3	5,5	5,0		0,19
		8,8	8		7,1	8		8,8	7,7	7,1		8,8	6,9	7,1		0,24
32x25	42,4	–	1	33,7	–	1	9	–	–	–	16	–	–	–	51	–
		2,6	2		2,6	2		2,6	2,6	2,6		2,6	2,6	2,6		0,11
		3,6	3		3,2	3		3,6	3,5	3,2		3,6	3,5	3,2		0,14
		4,0	4		4,0	4		4,0	3,9	4,0		4,0	3,8	4,0		0,17
		5,0	5		4,5	5		5,0	4,8	4,5		5,0	4,7	4,5		0,21
		6,3	6		5,6	6		6,3	6,0	5,6		6,3	5,8	5,6		0,25
		8,0	7		6,3	7		8,0	7,4	6,3		8,0	7,1	6,3		0,32
		10,0	8		8,8	8		10,0	9,1	8,8		10,0	8,6	8,8		0,36
32x20	42,4	–	1	26,9	–	1	15	–	–	–	30	–	–	–	51	–
		2,6	2		2,3	2		2,6	2,6	2,3		2,6	2,6	2,3		0,11
		3,6	3		2,6	3		3,6	3,5	2,6		3,6	3,5	2,6		0,14
		4,0	4		3,2	4		4,0	3,8	3,2		4,0	3,9	3,2		0,17
		5,0	5		4,0	5		5,0	4,7	4,0		5,0	4,7	4,0		0,21
		6,3	6		4,5	6		6,3	5,8	4,5		6,3	5,6	4,5		0,25
		8,0	7		5,6	7		8,0	7,2	5,6		8,0	6,8	5,6		0,32
		10,0	8		8,0	8		10,0	8,7	8,0		10,0	7,8	8,0		0,36
32x15	42,4	–	1	21,3	–	1	19	–	–	–	42	–	–	–	51	–
		2,6	2		2,0	2		2,6	2,5	2,0		2,6	2,8	2,0		0,11
		3,6	3		2,6	3		3,2	3,1	2,6		3,6	3,7	2,6		0,14
		4,0	4		3,2	4		4,0	3,8	3,2		4,0	4,1	3,2		0,17
		5,0	5		4,0	5		5,0	4,7	4,0		5,0	4,8	4,0		0,21
		–	6		–	6		–	–	–		–	–	–		–
		8,0	7		5,0	7		8,0	7,0	5,0		8,0	6,6	5,0		0,32
		10,0	8		7,1	8		10,0	8,4	7,1		10,0	7,4	7,1		0,36

Ölçüler mm dir

Redüksiyon Tip B - Reducers Typ B

EN 10253-2

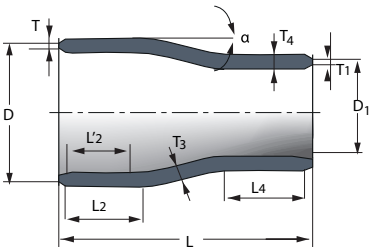

Konsantrik Redüksiyon/Conc. Reducer

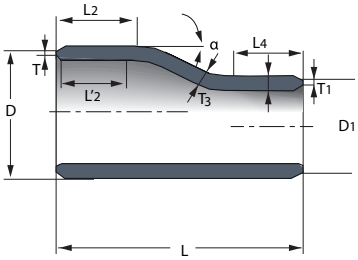

Eksantrik Redüksiyon/Ecc. Reducer

Boyutlar L2, L'2 ve L4 ile ilgili açıklamalar tabloların sonunda yer almaktadır.

Dış çap Ø DN	Boyut Dim. Dış Çap D	Et Kalınlığı Wall Thickness T	Et Kalınlığı Wall Thickness Sıra Columns	Boyut Dim. Dış Çap D1	Et Kalınlığı Wall Thickness T1	Et Kalınlığı Wall Thickness Sıra Columns	Konsantrik Concentric α max	Konsantrik Concentric T2	Konsantrik Concentric T3	Konsantrik Concentric T4	Eksantrik Eccentric α max	Eksantrik Eccentric T2	Eksantrik Eccentric T3	Eksantrik Eccentric T4	L	Kg (eksantrik uygulama / ecc. aplication ca.[1])
40x32	48,3	–	1	42,4	–	1	6	–	–	–	8	–	–	–	64	–
		2,6	2		2,6	2		2,6	2,6	2,6		2,6	2,6	2,6		0,17
		3,6	3		3,6	3		3,6	3,6	3,6		3,6	3,5	3,6		0,25
		4,0	4		4,0	4		4,0	3,9	4,0		4,0	3,9	4,0		0,27
		5,0	5		5,0	5		5,0	4,9	5,0		5,0	4,9	5,0		0,31
		6,3	6		6,3	6		6,3	6,1	6,3		6,3	6,1	6,3		0,41
		8,0	7		8,0	7		8,0	7,7	8,0		8,0	7,6	8,0		0,46
		10,0	8		10,0	8		10,0	9,5	10,0		10,0	9,3	10,0		0,54
40x25	48,3	–	1	33,7	–	1	10	–	–	–	19	–	–	–	64	–
		2,6	2		2,6	2		2,6	2,6	2,6		2,6	2,6	2,6		0,17
		3,6	3		3,2	3		3,6	3,5	3,2		3,6	3,5	3,2		0,25
		4,0	4		4,0	4		4,0	3,9	4,0		4,0	3,9	4,0		0,27
		5,0	5		4,5	5		5,0	4,8	4,5		5,0	4,7	4,5		0,31
		6,3	6		5,6	6		6,3	6,0	5,6		6,3	5,8	5,6		0,41
		8,0	7		6,3	7		8,0	7,5	6,3		8,0	7,2	6,3		0,46
		10,0	8		8,8	8		10,0	9,2	8,8		10,0	8,6	8,8		0,54
40x20	48,3	–	1	26,9	–	1	16	–	–	–	28	–	–	–	64	–
		2,6	2		2,3	2		2,6	2,6	2,3		2,6	2,7	2,3		0,17
		3,6	3		2,6	3		3,6	3,5	2,6		3,6	3,6	2,6		0,25
		4,0	4		3,2	4		4,0	3,9	3,2		4,0	3,9	3,2		0,27
		5,0	5		4,0	5		5,0	4,8	4,0		5,0	4,8	4,0		0,31
		6,3	6		4,5	6		6,3	5,9	4,5		6,3	5,8	4,5		0,41
		8,0	7		5,6	7		8,0	7,3	5,6		8,0	7,0	5,6		0,46
		10,0	8		8,0	8		10,0	8,8	8,0		10,0	8,3	8,0		0,54
50x40	60,3	–	1	48,3	–	1	7	–	–	–	13	–	–	–	76	–
		2,9	2		2,6	2		2,9	2,9	2,6		2,9	2,9	2,6		0,28
		3,6	3		3,6	3		3,6	3,6	3,6		3,6	3,5	3,6		0,34
		4,0	4		4,0	4		4,0	4,0	4,0		4,0	3,9	4,0		0,37
		5,6	5		5,0	5		5,6	5,5	5,0		5,6	5,4	5,0		0,52
		7,1	6		6,3	6		7,1	6,9	6,3		7,1	6,7	6,3		0,64
		8,8	7		8,0	7		8,8	8,4	8,0		8,8	8,2	8,0		0,77
		11,0	8		10,0	8		11,0	10,4	10,0		11,0	10,0	10,0		0,92
50x32	60,3	–	1	42,4	–	1	11	–	–	–	20	–	–	–	76	–
		2,9	2		2,6	2		2,9	2,9	2,6		2,9	2,9	2,6		0,28
		3,6	3		3,6	3		3,6	3,5	3,6		3,6	3,5	3,6		0,34
		4,0	4		4,0	4		4,0	3,9	4,0		4,0	3,9	4,0		0,37
		5,6	5		5,0	5		5,6	5,4	5,0		5,6	5,3	5,0		0,52
		7,1	6		6,3	6		7,1	6,8	6,3		7,1	6,6	6,3		0,64
		8,8	7		8,0	7		8,8	8,3	8,0		8,8	8,0	8,0		0,77
		11,0	8		10,0	8		11,0	10,1	10,0		11,0	9,7	10,0		0,92
50x25	60,3	–	1	33,7	–	1	16	–	–	–	29	–	–	–	76	–
		2,9	2		2,6	2		2,9	2,9	2,6		2,9	3,0	2,6		028
		3,6	3		3,2	3		3,6	3,5	3,2		3,6	3,6	3,2		0,34
		4,0	4		4,0	4		4,0	3,9	4,0		4,0	4,0	4,0		0,37
		5,6	5		4,5	5		5,6	5,4	4,5		5,6	5,4	4,5		0,52
		7,1	6		5,6	6		7,1	6,7	5,6		7,1	6,6	5,6		0,64
		8,8	7		6,3	7		8,8	8,1	6,3		8,8	7,9	6,3		0,77
		11,0	8		8,8	8		11,0	9,9	8,8		11,0	9,4	8,8		0,92

Ölçüler mm dir

Redüksiyon Tip B - Reducers Typ B

EN 10253-2

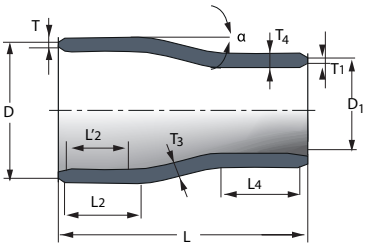

Konsantrik Redüksiyon/Conc. Reducer

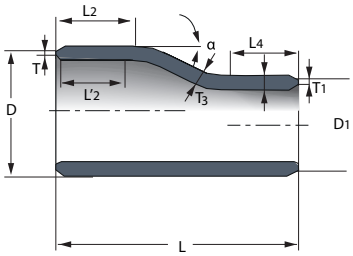

Eksantrik Redüksiyon/Ecc. Reducer

Boyutlar L2, L'2 ve L4 ile ilgili açıklamalar tabloların sonunda yer almaktadır.

Dış çap Ø DN	Boyut Dim. Dış Çap D	Et Kalınlığı Wall Thickness T	Et Kalınlığı Wall Thickness Sıra Columns	Boyut Dim. Dış Çap D1	Et Kalınlığı Wall Thickness T1	Et Kalınlığı Wall Thickness Sıra Columns	Konsantrik Concentric α max	Konsantrik Concentric T2	Konsantrik Concentric T3	Konsantrik Concentric T4	Eksantrik Eccentric α max	Eksantrik Eccentric T2	Eksantrik Eccentric T3	Eksantrik Eccentric T4	L	Kg (eksantrik uygulama / ecc. aplicati-on ca.[1])
50x20	60,3	–	1	26,9	–	1	21	–	–	–	36	–	–	–	76	–
		2,9	2		2,3	2		2,9	2,9	2,3		2,9	3,1	2,3		0,28
		3,6	3		2,6	3		3,6	3,6	2,6		3,6	3,8	2,6		0,34
		4,0	4		3,2	4		3,9	3,9	3,2		4,0	4,1	3,2		0,37
		5,6	5		4,0	5		5,6	5,3	4,0		5,6	5,5	4,0		0,52
		7,1	6		4,5	6		7,1	6,6	4,5		7,1	6,7	4,5		0,64
		8,8	7		5,6	7		8,8	8,0	5,6		8,8	7,9	5,6		0,77
		11,0	8		8,0	8		11,0	9,6	8,0		11,0	9,3	8,0		0,92
65x50	76,1	–	1	60,3	–	1	9	–	–	–		–	–	–	89	–
		2,9	2		2,9	2		2,9	2,9	2,9		2,9	2,9	2,9		0,42
		3,6	3		3,6	3		3,6	3,6	3,6		3,6	3,6	3,6		0,52
		5,6	4		4,0	4		5,6	4,9	4,0		5,6	4,8	4,0		0,78
		7,1	5		5,6	5		7,1	6,8	5,6		7,1	6,7	5,6		0,98
		8,0	6		7,1	6		8,0	7,7	7,1		8,0	7,6	7,1		1,07
		10,0	7		8,8	7		10,0	9,5	8,8		10,0	9,3	8,8		1,32
		14,2	8		11,0	8		14,2	12,8	11,0		14,2	12,5	11,0		1,75
65x40	76,1	–	1	48,3	–	1	15	–	–	–		–	–	–	89	–
		2,9	2		2,6	2		2,9	2,9	2,6		2,9	3,0	2,6		0,42
		3,6	3		3,6	3		3,6	3,6	3,6		3,6	3,7	3,6		0,52
		5,6	4		4,0	4		5,6	5,4	4,0		5,6	5,5	4,0		0,78
		7,1	5		5,0	5		7,1	6,8	5,0		7,1	6,8	5,0		0,98
		8,0	6		6,3	6		8,0	7,6	6,3		8,0	7,5	6,3		1,07
		10,0	7		8,0	7		10,0	9,3	8,0		10,0	9,1	8,0		1,32
		14,2	8		10,0	8		14,2	12,7	10,0		14,2	12,1	10,0		1,75
65x32	76,1	–	1	42,4	–	1	18	–	–	–		–	–	–	89	–
		2,9	2		2,6	2		2,9	2,9	2,6		2,9	3,1	2,6		0,42
		3,6	3		3,6	3		3,6	3,6	3,6		3,6	3,8	3,6		0,52
		5,6	4		4,0	4		5,6	5,4	4,0		5,6	5,6	4,0		0,78
		7,1	5		5,0	5		7,1	6,8	5,0		7,1	6,9	5,0		0,98
		8,0	6		6,3	6		8,0	7,5	6,3		8,0	7,7	6,3		1,07
		10,0	7		8,0	7		10,0	9,2	8,0		10,0	9,2	8,0		1,32
		14,2	8		10,0	8		14,2	12,5	10,0		14,2	11,9	10,0		1,75
65x25	76,1	–	1	33,7	–	1	23	–	–	–		–	–	–	89	–
		2,9	2		2,6	2		2,9	3,0	2,6		2,9	3,3	2,6		0,42
		3,6	3		3,2	3		3,6	3,6	3,2		3,6	4,0	3,2		0,52
		5,6	4		4,0	4		5,6	5,4	4,0		5,6	5,9	4,0		0,78
		7,1	5		4,5	5		7,1	6,8	4,5		7,1	7,2	4,5		0,98
		8,0	6		5,6	6		8,0	7,5	5,6		8,0	7,9	5,6		1,07
		10,0	7		6,3	7		10,0	9,2	6,3		10,0	9,3	6,3		1,32
		14,2	8		8,8	8		14,2	12,3	8,8		14,2	11,8	8,8		1,75
80x65	88,9	–	1	76,1	–	1	7	–	–	–		–	–	–	89	–
		3,2	2		2,9	2		3,2	3,2	2,9		3,2	3,2	2,9		0,55
		4,0	3		3,6	3		4,0	4,0	3,6		4,0	4,0	3,6		0,67
		5,6	4		5,6	4		5,6	5,5	5,6		5,6	5,5	3,6		0,93
		8,0	5		7,1	5		8,0	7,8	7,1		8,0	7,7	7,1		1,30
		8,8	6		8,0	6		8,8	8,6	8,0		8,8	8,4	8,0		1,39
		11,0	7		10,0	7		11,0	10,6	10,0		11,0	10,4	10,0		1,71
		16,0	8		14,2	8		16,0	15,2	14,2		16,0	14,6	14,2		2,33

Ölçüler mm dir

Redüksiyon Tip B - Reducers Typ B

EN 10253-2

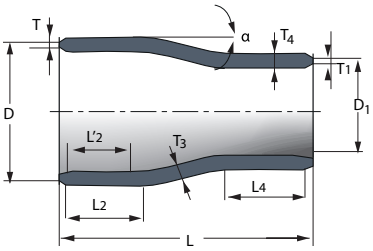

Konsantrik Redüksiyon/Conc. Reducer

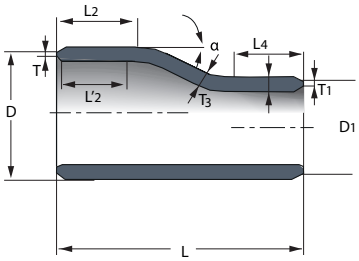

Eksantrik Redüksiyon/Ecc. Reducer

Boyutlar L2, L'2 ve L4 ile ilgili açıklamalar tabloların sonunda yer almaktadır.

Dış çap Ø DN	Boyut Dim. Dış Çap D	Et Kalınlığı Wall Thickness T	Et Kalınlığı Wall Thickness Sıra Columns	Boyut Dim. Dış Çap D1	Et Kalınlığı Wall Thickness T1	Et Kalınlığı Wall Thickness Sıra Columns	Konsantrik Concentric α max	Konsantrik Concentric T2	Konsantrik Concentric T3	Konsantrik Concentric T4	Eksantrik Eccentric α max	Eksantrik Eccentric T2	Eksantrik Eccentric T3	Eksantrik Eccentric T4	L	Kg (eksantrik uygulama / ecc. aplication ca.[1])
80x50	88,9	–	1	60,3	–	1	16	–	–	–	30	–	–	–	89	–
		3,2	2		2,9	2		3,2	3,2	2,9		3,2	3,4	2,9		0,55
		4,0	3		3,6	3		4,0	4,0	3,6		4,0	4,1	3,6		0,67
		5,6	4		4,0	4		5,6	5,5	4,0		5,6	5,6	4,0		0.93
		8,0	5		5,6	5		8,0	7,6	5,6		8,0	7,7	5,6		1,30
		8,8	6		7,1	6		8,8	8,4	7,1		8,8	8,4	7,1		1,39
		11,0	7		8,8	7		11,0	10,3	8,8		11,0	10,2	8,8		1,71
		16,0	8		11,0	8		16,0	14,3	11,0		16,0	13,7	11,0		2,33
80x40	88,9	–	1	48,3	–	1	22	–	–	–	44	–	–	–	89	–
		3,2	2		2,6	2		3,2	3,3	2,6		3,2	3,8	2,6		0,55
		4,0	3		3,6	3		4,0	4,0	3,6		4,0	4,6	3,6		0,77
		5,6	4		4,0	4		5,6	5,5	4,0		5,6	6,1	4,0		1,01
		8,0	5		5,0	5		8,0	7,6	5,0		8,0	8,2	5,0		1,30
		8,8	6		6,3	6		8,8	8,3	6,3		8,8	8,9	6,3		1,39
		11,0	7		8,0	7		11,0	10,2	8,0		11,0	10,5	8,0		1,71
		16,0	8		10,0	8		16,0	14,0	10,0		16,0	13,4	10,0		2,33
80x32	88,9	–	1	42,4	–	1	26	–	–	–	50	–	–	–	89	–
		3,2	2		2,6	2		3,2	3,3	2,6		3,2	4,0	2,6		0,67
		4,0	3		3,6	3		4,0	4,1	3,6		4,0	4,9	3,6		0,82
		5,6	4		4,0	4		5,6	5,5	4,0		5,6	6,5	4,0		1,07
		8,0	5		5,0	5		8,0	7,7	5,0		8,0	8,6	5,0		1,39
		8,8	6		6,3	6		8,8	8,3	6,3		8,8	9,2	6,3		1,45
		11,0	7		8,0	7		11,0	10,1	8,0		11,0	10,8	8,0		1.71
		16,0	8		10,0	8		16,0	13,8	10,0		16,0	13,4	10,0		2,33
100x80	114,3	–	1	88,9	–	1	13	–	–	–	24	–	–	–	102	–
		3,6	2		3,2	2		3,6	3,6	3,2		3,6	3,7	3,2		0,90
		4,5	3		4,0	3		4,5	4,5	4,0		4,5	4,6	4,0		1,10
		6,3	4		5,6	4		6,3	6,2	5,6		6,3	6,3	5,6		1,68
		8,8	5		8,0	5		8,8	8,5	8,0		8,8	8,5	8,0		2,29
		11,0	6		8,8	6		11,0	10,5	8,8		11,0	10,4	8,8		2,55
		14,2	7		11,0	7		14,2	13,3	11,0		14,2	13,0	11,0		3.20
		17,5	8		16,0	8		17,5	16,2	16,0		17,5	15,6	16,0		4,18
100x65	114,3	–	1	76,1	–	1	18	-	–	–	37	–	–	–	102	–
		3,6	2		2,9	2		3,6	3,6	2,9		3,6	4,0	2,9		0,99
		4,5	3		3,6	3		4,5	4,5	3,6		4,5	4,9	3,6		1,22
		6,3	4		5,6	4		6,3	6,2	5,6		6,3	6,6	5,6		1,70
		8,8	5		7,1	5		8,8	8,5	7,1		8,8	8,9	7,1		2,21
		11,0	6		8,0	6		11,0	10,4	8,0		11,0	10,8	8,0		2,57
		14,2	7		10,0	7		14,2	13,2	10,0		14,2	13,2	10,0		3.22
		17,5	8		14,2	8		17,5	15,9	14,2		17,5	15,5	14,2		4,18
100x50	114,3	–	1	60,3	–	1	26	-	–	–	51	–	–	–	102	–
		3,6	2		2,9	2		3,6	3,7	2,9		3,6	4,7	2,9		1,15
		4,5	3		3,6	3		4,5	4,6	3,6		4,5	5,7	3,6		1,41
		6,3	4		4,0	4		6,3	6,3	4,0		6,3	7,5	4,0		1,99
		8,8	5		5,6	5		8,8	8,6	5,6		8,8	9,8	5,6		2,50
		11,0	6		7,1	6		11,0	10,5	7,1		11,0	11,7	7,1		2,73
		14,2	7		8,8	7		14,2	13,1	8,8		14,2	13,9	8,8		3,22
		17,5	8		11,0	8		17,5	15,6	11,0		17,5	15,8	11,0		4,18

Ölçüler mm dir

Redüksiyon Tip B - Reducers Typ B

EN 10253-2

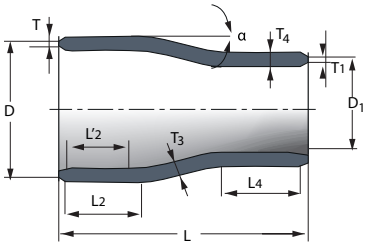

Konsantrik Redüksiyon/Conc. Reducer

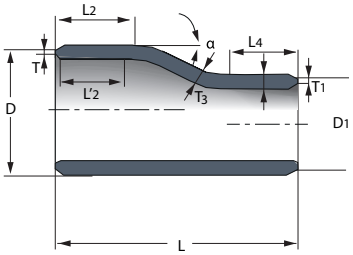

Eksantrik Redüksiyon/Ecc. Reducer

Boyutlar L2, L'2 ve L4 ile ilgili açıklamalar tabloların sonunda yer almaktadır.

Dış çap Ø DN	Boyut Dim. Dış Çap D	Et Kalınlığı Wall Thickness T	Et Kalınlığı Wall Thickness Sıra Columns	Boyut Dim. Dış Çap D1	Et Kalınlığı Wall Thickness T1	Et Kalınlığı Wall Thickness Sıra Columns	Konsantrik Concentric α max	Konsantrik Concentric T2	Konsantrik Concentric T3	Konsantrik Concentric T4	Eksantrik Eccentric α max	Eksantrik Eccentric T2	Eksantrik Eccentric T3	Eksantrik Eccentric T4	L	Kg (eksantrik uygulama / ecc. aplicati-on ca.[1])
100x40	114,3	–	1	48,3	–	1	31	–	–	–	60	–	–	–	102	–
		3,6	2		2,6	2		3,6	3,8	2,6		(4,2)	5,3	2,6		1,31
		4,5	3		3,6	3		4,5	4,7	3,6		(4,9)	6,4	3,6		1,59
		6,3	4		4,0	4		6,3	6,4	4,0		6,3	8,4	4,0		2,23
		8,8	5		5,0	5		8,8	8,7	5,0		8,8	10,8	5,0		2,81
		11,0	6		6,3	6		11,0	10,6	6,3		11,0	12,5	6,3		2,92
		14,2	7		8,0	7		14,2	13,1	8,0		14,2	14,5	8,0		3,30
		17,5	8		10,0	8		17,5	15,5	10,0		17,5	16,0	10,0		4,18
125x100	139,7	–	1	114,3	–	1	10	–	–	–	18	–	–	–	127	–
		4,0	2		3,6	2		4,0	4,0	3,6		4,0	4,0	3,6		1,70
		5,0	3		4,5	3		5,0	5,0	4,5		5,0	5,0	4,5		1,89
		6,3	4		6,3	4		6,3	6,2	6,3		6,3	6,2	6,3		2,63
		10,0	5		8,8	5		10,0	9,7	8,8		10,0	9,7	8,8		4,06
		12,5	6		11,0	6		12,5	12,0	11,0		12,5	11,9	11,0		4,89
		16,0	7		14,2	7		16,0	15,3	14,2		16,0	14,9	14,2		6,20
		20,0	8		17,5	8		20,0	18,8	17,5		20,0	18,3	17,5		7,49
125x80	139,7	–	1	88,9	–	1	20	-	-	-	35	-	-	-	127	-
		4,0	2		3,2	2		4,0	4,1	3,2		4,0	4,4	3,2		1,75
		5,0	3		4,0	3		5,0	5,0	4,0		5,0	5,4	4,0		1,95
		6,3	4		5,6	4		6,3	6,3	5,6		6,3	6,7	5,6		2,70
		10,0	5		8,0	5		10,0	9,7	8,0		10,0	10,1	8,0		4,10
		12,5	6		8,8	6		12,5	11,9	8,8		12,5	12,3	8,8		4,98
		16,0	7		11,0	7		16,0	14,9	11,0		16,0	15,1	11,0		6,20
		20,0	8		16,0	8		20,0	18,2	16,0		20,0	18,0	16,0		7,49
125x65	139,7	–	1	76,1	–	1	25	-	-	-	43	-	-	-	127	-
		4,0	2		2,9	2		4,0	4,1	2,9		4,0	4,7	2,9		1,75
		5,0	3		3,6	3		5,0	5,1	3,6		5,0	5,8	3,6		1,93
		6,3	4		5,6	4		6,3	6,3	5,6		6,3	7,1	5,6		2,70
		10,0	5		7,1	5		10,0	9,7	7,1		10,0	10,6	7,1		4,16
		12,5	6		8,0	6		12,5	11,9	8,0		12,5	12,8	8,0		5,00
		16,0	7		10,0	7		16,0	14,9	10,0		16,0	15,5	10,0		6,20
		20,0	8		14,2	8		20,0	18,0	14,2		20,0	18,2	14,2		7,49
125x50	139,7	–	1	60,3	–	1	30	-	-	-	51	-	-	-	127	-
		4,0	2		2,9	2		4,0	4,3	2,9		4,0	5,2	2,9		1,81
		5,0	3		3,6	3		5,0	5,2	3,6		5,0	6,4	3,6		1,98
		6,3	4		4,0	4		6,3	6,5	4,0		6,3	7,8	4,0		3,15
		10,0	5		5,6	5		10,0	9,9	5,6		10,0	11,4	5,6		4,66
		12,5	6		7,1	6		12,5	12,1	7,1		12,5	13,5	7,1		5,37
		16,0	7		8,8	7		16,0	14,9	8,8		16,0	16,1	8,8		6,20
		20,0	8		11,0	8		20,0	18,0	11,0		20,0	18,6	11,0		7,49
150x125	168,3	–	1	139,7	–	1	9	-	-	-	18	-	-	-	140	-
		4,5	2		4,0	2		4,5	4,5	4,0		4,5	4,5	4,0		2,55
		5,6	3		5,0	3		5,6	5,6	5,0		5,6	5,6	5,0		3,15
		7,1	4		6,3	4		7,1	7,0	6,3		7,1	7,0	6,3		3,95
		11,0	5		10,0	5		11,0	10,7	10,0		11,0	10,7	10,0		5,98
		14,2	6		12,5	6		14,2	13,7	12,5		14,2	13,6	12,5		7,56
		17,5	7		16,0	7		17,5	16,8	16,0		17,5	16,5	16,0		9,11
		22,2	8		20,0	8		22,2	22,1	20,0		22,2	20,4	20,0		11,2

Ölçüler mm dir

Redüksiyon Tip B - Reducers Typ B

EN 10253-2

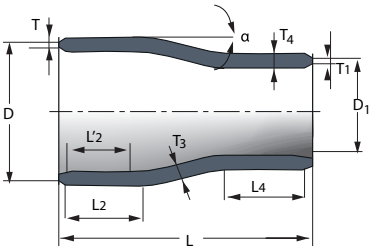

Konsantrik Redüksiyon/Conc. Reducer

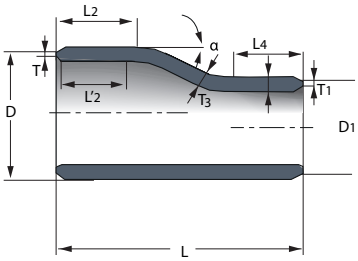

Eksantrik Redüksiyon/Ecc. Reducer

Boyutlar L2, L'2 ve L4 ile ilgili açıklamalar tabloların sonunda yer almaktadır.

Dış çap Ø DN	Boyut Dim. Dış Çap D	Et Kalınlığı Wall Thickness T	Et Kalınlığı Wall Thickness Sıra Columns	Boyut Dim. Dış Çap D1	Et Kalınlığı Wall Thickness T1	Et Kalınlığı Wall Thickness Sıra Columns	Konsantrik Concentric α max	Konsantrik Concentric T2	Konsantrik Concentric T3	Konsantrik Concentric T4	Eksantrik Eccentric α max	Eksantrik Eccentric T2	Eksantrik Eccentric T3	Eksantrik Eccentric T4	L	Kg (eksantrik uygulama / ecc. aplication ca.[1])
150x100	168,3	–	1	114,3	–	1	19	-	-	-	34	-	-	-	140	-
		4,5	2		3,6	2		4,5	4,6	3,6		4,5	4,9	3,6		2,65
		5,6	3		4,5	3		5,6	5,6	4,5		5,6	6,0	4,5		3,29
		7,1	4		6,3	4		7,1	7,1	6,3		7,1	7,5	6,3		4,15
		11,0	5		8,8	5		11,0	10,7	8,8		11,0	11,2	8,8		6,10
		14,2	6		11,0	6		14,2	13,6	11,0		14,2	14,0	11,0		7,56
		17,5	7		14,2	7		17,5	16,4	14,2		17,5	16,7	14,2		9,11
		22,2	8		17,5	8		22,2	20,4	17,5		22,2	20,3	17,5		11,2
150x80	168,3	–	1	88,9	–	1	27	-	-	-	48	-	-	-	140	-
		4,5	2		3,2	2		4,5	4,7	3,2		4,5	5,7	3,2		3,22
		5,6	3		4,0	3		5,6	5,8	4,0		5,6	6,9	4,0		3,88
		7,1	4		5,6	4		7,1	7,2	5,6		7,1	8,5	5,6		4,72
		11,0	5		8,0	5		11,0	10,9	8,0		11,0	12,3	8,0		6,68
		14,2	6		8,8	6		14,2	13,7	8,8		14,2	15,2	8,8		8,09
		17,5	7		11,0	7		17,5	16,5	11,0		17,5	17,8	11,0		9,22
		22,2	8		16,0	8		22,2	20,2	16,0		22,2	21,0	16,0		11,2
150x65	168,3	–	1	76,1	–	1	31	-	-	-	52	-	-	-	140	-
		4,5	2		2,9	2		4,5	4,8	2,9		(4,7)	6,0	2,9		3,39
		5,6	3		3,6	3		5,6	5,9	3,6		5,6	7,3	3,6		4,10
		7,1	4		5,6	4		7,1	7,4	5,6		7,1	8,9	5,6		4,95
		11,0	5		7,1	5		11,0	11,0	7,1		11,0	12,8	7,1		6,80
		14,2	6		8,0	6		14,2	13,8	8,0		14,2	15,7	8,0		8,41
		17,5	7		10,0	7		17,5	16,6	10,0		17,5	18,2	10,0		9,10
		22,2	8		14,2	8		22,2	20,2	14,2		22,2	21,4	14,2		11,2
200x150	219,1	4,5	1	168,3	4,0	1	18	4,5	4,6	4,0	31	4,5	4,9	(4,2)	152	4,01
		6,3	2		4,5	2		6,3	5,9	4,5		6,3	6,2	(5,1)		5,03
		7,1	3		5,6	3		7,1	7,1	5,6		7,1	7,5	(5,9)		6,05
		8,0	4		7,1	4		8,0	8,0	7,1		8,0	8,4	7,1		6,40
		12,5	5		11,0	5		12,5	12,2	11,0		12,5	12,7	11,0		9,68
		16,0	6		14,2	6		16,0	15,4	14,2		16,0	15,8	14,2		12,1
		17,5	7		17,5	7		17,5	16,8	17,5		17,5	17,1	17,5		13,2
		22,2	8		22,2	8		22,2	20,9	22,2		22,2	22,1	22,2		16,4
200x125	219,1	–	1	139,7	–	1	27	-	-	-	45	-	-	-	152	-
		6,3	2		4,0	2		6,3	6,5	4,0		6,3	7,6	(5,1)		5,92
		7,1	3		5,0	3		7,1	7,3	5,0		7,1	8,5	(5,6)		6,40
		8,0	4		6,3	4		8,0	8,2	6,3		8,0	9,4	6,3		6,93
		12,5	5		10,0	5		12,5	12,5	10,0		12,5	13,9	10,0		10,6
		16,0	6		12,5	6		16,0	15,6	12,5		16,0	17,2	12,5		12,9
		17,5	7		16,0	7		17,5	16,9	16,0		17,5	18,5	16,0		13,9
		22,2	8		20,0	8		22,2	20,9	20,0		22,2	22,3	20,0		16,4
200x100	219,1	–	1	114,3	–	1	33	-	-	-	55	-	-	-	152	-
		6,3	2		3,6	2		6,3	6,8	3,6		(6,8)	8,7	(4,2)		6,85
		7,1	3		4,5	3		7,1	7,6	4,5		(7,4)	9,7	4,5		7,30
		8,0	4		6,3	4		8,0	8,5	6,3		8,0	10,7	6,3		8,36
		12,5	5		8,8	5		12,5	12,8	8,8		12,5	15,5	8,8		10,9
		16,0	6		11,0	6		16,0	16,0	11,0		16,0	18,8	11,0		13,7
		17,5	7		14,2	7		17,5	17,3	14,2		17,5	20,1	14,2		14,9
		22,2	8		17,5	8		22,2	21,2	17,5		22,2	23,8	17,5		17,0

Ölçüler mm dir

Redüksiyon Tip B - Reducers Typ B

EN 10253-2

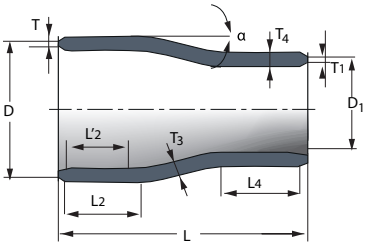

Konsantrik Redüksiyon/Conc. Reducer

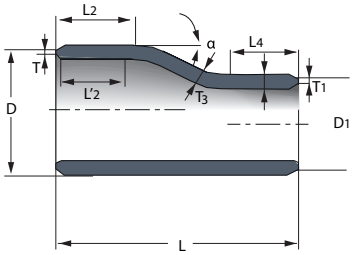

Eksantrik Redüksiyon/Ecc. Reducer

Boyutlar L2, L'2 ve L4 ile ilgili açıklamalar tabloların sonunda yer almaktadır.

Dış çap Ø DN	Boyut Dim. Dış Çap D	Et Kalınlığı Wall Thickness T	Et Kalınlığı Wall Thickness Sıra Columns	Boyut Dim. Dış Çap D1	Et Kalınlığı Wall Thickness T1	Et Kalınlığı Wall Thickness Sıra Columns	Konsantrik Concentric α max	Konsantrik Concentric T2	Konsantrik Concentric T3	Konsantrik Concentric T4	Eksantrik Eccentric α max	Eksantrik Eccentric T2	Eksantrik Eccentric T3	Eksantrik Eccentric T4	L	Kg (eksantrik uygulama / ecc. aplicati-on ca.[1])
200x80	219,1	–	1	88,9	–	1	39	-	-	-	60	-	-	-	152	-
		6,3	2		3,2	2		6,3	7,1	3,2		(7,6)	9,4	3,2		6,93
		7,1	3		4,0	3		7,1	8,0	4,0		(8,2)	10,4	4,0		7,84
		8,0	4		5,6	4		8,0	8,9	5,6		(8,8)	11,5	5,6		8,58
		12,5	5		8,0	5		12,5	13,3	8,0		12,5	16,5	8,0		12,2
		16,0	6		8,8	6		16,0	16,5	8,8		16,0	19,8	8,8		14,5
		17,5	7		11,0	7		17,5	17,8	11,0		17,5	21,1	11,0		15,5
		22,2	8		16,0	8		22,2	21,7	16,0		22,2	24,7	16,0		17,9
250x200	273	5,0	1	219,1	4,5	1	16	5,0	5,1	4,5	28	5,0	5,3	(4,8)	178	6,05
		6,3	2		6,3	2		6,3	6,3	6,3		6,3	6,7	6,3		7,45
		8,8	3		7,1	3		8,8	8,8	7,1		8,8	9,1	(7,3)		10,5
		10,0	4		8,0	4		10,0	9,9	8,0		10,0	10,3	8,0		11,6
		12,5	5		12,5	5		12,5	12,3	12,5		12,5	12,7	12,5		14,4
		16,0	6		16,0	6		16,0	15,6	16,0		16,0	16,0	16,0		17,9
		22,2	7		17,5	7		22,2	20,8	17,5		22,2	22,1	17,5		24,3
		30,0	8		22,2	8		30,0	25,6	22,2		30,0	25,6	22,2		32,2
250x150	273	5,0	1	168,3	4,0	1	30	5,0	5,4	4,0	48	(5,5)	6,5	(4,7)	178	7,36
		6,3	2		4,5	2		6,3	6,7	4,5		(6,4)	8,0	(5,5)		9,31
		8,8	3		5,6	3		8,8	9,2	5,6		8,8	10,9	(6,8)		12,6
		10,0	4		7,1	4		10,0	10,4	7,1		10,0	12,2	(7,5)		13,9
		12,5	5		11,0	5		12,5	12,8	11,0		12,5	14,8	11,0		16,1
		16,0	6		14,2	6		16,0	16,1	14,2		16,0	18,3	14,2		19,6
		22,2	7		17,5	7		22,2	21,6	17,5		22,2	23,9	17,5		25,8
		30,0	8		22,2	8		30,0	28,1	22,2		30,0	30,0	22,2		32,0
250x125	273	–	1	139,7	–	1	36	-	-	-	55	-	-	-	178	-
		6,3	2		4,0	2		6,3	7,1	4,0		(7,4)	8,9	(4,4)		10,1
		8,8	3		5,0	3		8,8	9,6	5,0		(9,1)	12,0	(5,4)		13,6
		10,0	4		6,3	4		10,0	10,8	6,3		10,0	13,4	6,3		15,3
		12,5	5		10,0	5		12,5	13,3	10,0		12,5	16,1	10,0		17,1
		16,0	6		12,5	6		16,0	16,6	12,5		16,0	19,7	12,5		21,1
		22,2	7		16,0	7		22,2	22,1	16,0		22,2	25,4	16,0		25,8
		30,0	8		20,0	8		30,0	28,5	20,0		30,0	31,3	20,0		32,0
250x100	273	–	1	114,3	–	1	40	-	-	-	60	-	-	-	178	-
		6,3	2		3,6	2		6,3	7,3	3,6		(8,2)	9,7	3,6		11,5
		8,8	3		4,5	3		8,8	10,0	4,5		(10,2)	12,9	4,5		14,3
		10,0	4		6,3	4		10,0	11,2	6,3		(11,0)	14,4	6,3		16,1
		12,5	5		8,8	5		12,5	13,7	8,8		(12,7)	17,3	8,8		18,6
		16,0	6		11,0	6		16,0	17,1	11,0		16,0	21,0	11,0		21,1
		22,2	7		14,2	7		22,2	22,6	14,2		22,2	26,6	14,2		27,2
		30,0	8		17,5	8		30,0	28,9	17,5		30,0	32,3	17,5		32,0
300x250	323,9	5,6	1	273	5,0	1	12	5,6	5,6	5,0	23	5,6	5,8	(5,3)	203	9,13
		7,1	2		6,3	2		7,1	7,1	6,3		7,1	7,3	6,3		11,1
		8,8	3		8,8	3		8,8	8,7	8,8		8,8	9,0	8,8		13,8
		10,0	4		10,0	4		10,0	9,9	10,0		10,0	10,2	10,0		15,7
		12,5	5		12,5	5		12,5	12,3	12,5		12,5	12,6	12,5		19,4
		17,5	6		16,0	6		17,5	17,1	16,0		17,5	17,3	16,0		26,8
		25,0	7		22,2	7		25,0	24,1	22,2		25,0	24,1	22,2		37,3
		32,0	8		30,0	8		32,0	30,5	30,0		32,0	30,1	30,0		46,7

Ölçüler mm dir

Redüksiyon Tip B - Reducers Typ B

EN 10253-2

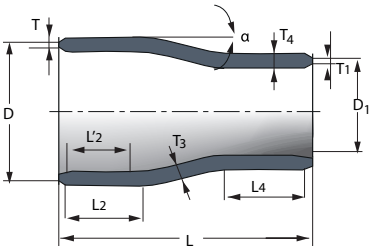

Konsantrik Redüksiyon/Conc. Reducer

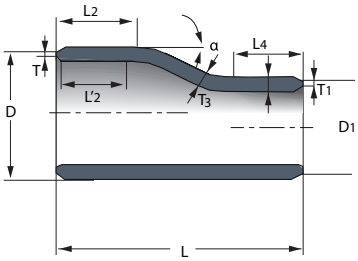

Eksantrik Redüksiyon/Ecc. Reducer

Boyutlar L2, L'2 ve L4 ile ilgili açıklamalar tabloların sonunda yer almaktadır.

Dış çap Ø DN	Boyut Dim. Dış Çap D	Et Kalınlığı Wall Thickness T	Et Kalınlığı Wall Thickness Sıra Columns	Boyut Dim. Dış Çap D1	Et Kalınlığı Wall Thickness T1	Et Kalınlığı Wall Thickness Sıra Columns	Konsantrik Concentric α max	Konsantrik Concentric T2	Konsantrik Concentric T3	Konsantrik Concentric T4	Eksantrik Eccentric α max	Eksantrik Eccentric T2	Eksantrik Eccentric T3	Eksantrik Eccentric T4	L	Kg (eksantrik uygulama / ecc. aplication ca.[1])
300x200	323,9	5,6	1	219,1	4,5	1	24	5,6	5,8	4,5	44	(5,8)	6,9	(5,8)	203	11,3
		7,1	2		6,3	2		7,1	7,3	6,3		7,1	8,7	(6,8)		12,4
		8,8	3		7,1	3		8,8	9,0	7,1		8,8	10,5	(7,9)		15,7
		10,0	4		8,0	4		10,0	10,2	8,0		10,0	11,8	(8,6)		17,2
		12,5	5		12,5	5		12,5	12,6	12,5		12,5	14,5	12,5		21,9
		17,5	6		16,0	6		17,5	17,3	16,0		17,5	19,5	16,0		28,9
		25,0	7		17,5	7		25,0	24,1	17,5		25,0	26,3	17,5		37,4
		32,0	8		22,2	8		32,0	30,2	22,2		32,0	32,1	22,2		44,4
300x150	323,9	5,6	1	168,3	4,0	1	35	5,6	6,3	4,0	55	(7,3)	8,1	(4,4)	203	12,0
		7,1	2		4,5	2		7,1	7,9	4,5		(8,5)	10,1	(5,1)		14,9
		8,8	3		5,6	3		8,8	9,7	5,6		(9,7)	12,2	(5,9)		17,5
		10,0	4		7,1	4		10,0	10,9	7,1		(10,5)	13,7	7,1		19,7
		12,5	5		11,0	5		12,5	13,4	11,0		12,5	16,6	11,0		23,3
		17,5	6		14,2	6		17,5	18,2	14,2		17,5	21,9	14,2		31,8
		25,0	7		17,5	7		25,0	25,0	17,5		25,0	28,9	17,5		39,3
		32,0	8		22,2	8		32,0	30,9	22,2		32,0	34,6	22,2		46,7
300x125	323,9	–	1	139,7	–	1	40	-	-	-	60	-	-	-	203	-
		7,1	2		4,0	2		7,1	8,3	4,0		(9,4)	11,0	4,0		16,4
		8,8	3		5,0	3		8,8	10,1	5,0		(10,8)	13,2	5,0		20,3
		10,0	4		6,3	4		10,0	11,4	6,3		(11,7)	14,8	6,3		21,9
		12,5	5		10,0	5		12,5	13,9	10,0		(13,5)	17,8	10,0		25,5
		17,5	6		12,5	6		17,5	18,8	12,5		17,5	23,4	12,5		33,5
		25,0	7		16,0	7		25,0	25,6	16,0		25,0	30,5	16,0		44,0
		32,0	8		20,0	8		32,0	31,5	20,0		32,0	35,9	20,0		50,7
350x300	355,6	5,6	1	323,9	5,6	1	6	5,6	5,6	5,6	8	5,6	5,6	5,6	330	16,2
		8,0	2		7,1	2		8,0	7,8	7,1		8,0	7,8	7,1		22,6
		10,0	3		8,8	3		10,0	9,6	8,8		10,0	9,6	8,8		28,1
		12,5	4		10,0	4		12,5	10,8	10,0		12,5	10,8	10,0		34,9
		16,0	5		12,5	5		16,0	13,4	12,5		16,0	13,4	12,5		44,2
		20,0	6		17,5	6		20,0	18,8	17,5		20,0	18,7	17,5		54,7
		28,0	7		25,0	7		28,0	26,7	25,0		28,0	26,6	25,0		74,5
		36,0	8		32,0	8		36,0	34,0	32,0		36,0	33,7	32,0		93,7
350x250	355,6	5,6	1	273	5,0	1	14	5,6	5,7	5,0	25	5,9	5,9	5,0	330	16,2
		8,0	2		6,3	2		8,0	8,0	6,3		8,0	8,3	(6,4)		22,6
		10,0	3		8,8	3		10,0	9,9	8,8		10,0	10,3	8,8		28,1
		12,5	4		10,0	4		12,5	12,4	10,0		12,5	12,7	10,0		34,9
		16,0	5		12,5	5		16,0	15,7	12,5		16,0	16,0	12,5		44,2
		20,0	6		16,0	6		20,0	19,5	16,0		20,0	19,8	16,0		54,7
		28,0	7		22,2	7		28,0	26,9	22,2		28,0	27,0	22,2		74,5
		36,0	8		30,0	8		36,0	34,1	30,0		36,0	33,9	30,0		93,7
350x200	355,6	5,6	1	219,1	4,5	1	22	5,6	5,8	4,5	27	5,6	6,5	4,7	330	17,0
		8,0	2		6,3	2		8,0	8,2	6,3		8,0	9,0	6,3		23,6
		10,0	3		7,1	3		10,0	10,1	7,1		10,0	11,1	7,1		29,3
		12,5	4		8,0	4		12,5	12,6	8,0		12,5	13,7	(8,1)		35,6
		16,0	5		12,5	5		16,0	15,9	12,5		16,0	17,1	12,5		43,3
		20,0	6		16,0	6		20,0	19,6	16,0		20,0	21,0	16,0		52,0
		28,0	7		17,5	7		28,0	26,9	17,5		28,0	28,2	17,5		70,8
		36,0	8		22,2	8		36,0	33,8	22,2		36,0	34,8	22,2		84,3

Ölçüler mm dir

Redüksiyon Tip B - Reducers Typ B

EN 10253-2

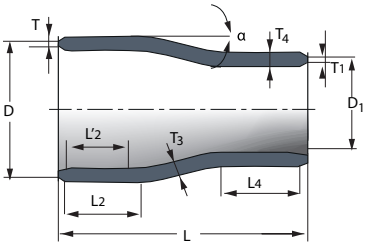

Konsantrik Redüksiyon/Conc. Reducer

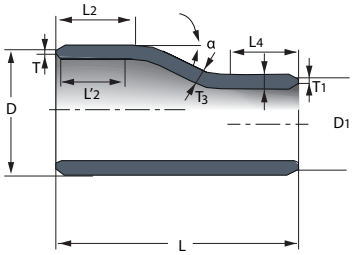

Eksantrik Redüksiyon/Ecc. Reducer

Boyutlar L2, L'2 ve L4 ile ilgili açıklamalar tabloların sonunda yer almaktadır.

Dış çap Ø DN	Boyut Dim. Dış Çap D	Et Kalınlığı Wall Thickness T	Et Kalınlığı Wall Thickness Sıra Columns	Boyut Dim. Dış Çap D1	Et Kalınlığı Wall Thickness T1	Et Kalınlığı Wall Thickness Sıra Columns	Konsantrik Concentric α max	Konsantrik Concentric T2	Konsantrik Concentric T3	Konsantrik Concentric T4	Eksantrik Eccentric α max	Eksantrik Eccentric T2	Eksantrik Eccentric T3	Eksantrik Eccentric T4	L	Kg (eksantrik uygulama / ecc. aplicati-on ca.[1])
350x150	355,6	5,6	1	168,3	4,0	1	29	5,6	6,0	4,0	47	(6,4)	7,2	4,0	330	19,1
		8,0	2		4,5	2		8,0	8,5	4,5		8,0	10,1	4,5		26,7
		10,0	3		5,6	3		10,0	10,5	5,6		10,0	12,5	5,6		33,2
		12,5	4		7,1	4		12,5	13,0	7,1		12,5	15,1	7,1		42,0
		16,0	5		11,0	5		16,0	16,3	11,0		16,0	18,8	11,0		48,2
		20,0	6		14,2	6		20,0	20,1	14,2		20,0	22,7	14,2		57,3
		28,0	7		17,5	7		28,0	27,3	17,5		28,0	30,1	17,5		75,5
		36,0	8		22,2	8		36,0	34,1	22,2		36,0	36,6	22,2		89,0
400x350	406,4	6,3	1	355,6	5,6	1	8	6,3	6,3	5,6	15	6,3	6,4	5,6	356	22,5
		8,8	2		8,0	2		8,8	8,8	8,0		8,8	8,8	8,0		30,6
		10,0	3		10,0	3		10,0	9,9	10,0		10,0	10,0	10,0		34,7
		12,5	4		12,5	4		12,5	12,4	12,5		12,5	12,4	12,5		42,9
		17,5	5		16,0	5		17,5	17,2	16,0		17,5	17,2	16,0		59,7
		22,2	6		20,0	6		22,2	21,7	20,0		22,2	21,6	20,0		74,6
		30,0	7		28,0	7		30,0	29,2	28,0		30,0	28,8	28,0		98,6
		40,0	8		36,0	8		40,0	38,6	36,0		40,0	37,9	36,0		128
400x300	406,4	6,3	1	323,9	5,6	1	13	6,3	6,3	5,6	24	6,3	6,6	(5,8)	356	22,5
		8,8	2		7,1	2		8,8	8,8	7,1		8,8	9,1	(7,4)		30,6
		10,0	3		8,8	3		10,0	10,0	8,8		10,0	10,3	8,8		34,7
		12,5	4		10,0	4		12,5	12,4	10,0		12,5	12,7	10,0		42,9
		17,5	5		12,5	5		17,5	15,3	12,5		17,5	15,7	12,5		59,7
		22,2	6		17,5	6		22,2	21,4	17,5		22,2	21,7	17,5		74,6
		30,0	7		25,0	7		30,0	28,9	25,0		30,0	29,0	25,0		98,6
		40,0	8		32,0	8		40,0	38,0	32,0		40,0	37,7	32,0		128
400x250	406,4	6,3	1	273	5,0	1	21	6,3	6,5	5,0	36	6,3	7,2	(5,9)	356	23,6
		8,8	2		6,3	2		8,8	9,0	6,3		8,8	9,9	(7,4)		33,0
		10,0	3		8,8	3		10,0	10,2	8,8		10,0	11,1	8,8		36,2
		12,5	4		10,0	4		12,5	12,6	10,0		12,5	13,7	10,0		46,3
		17,5	5		12,5	5		17,5	17,4	12,5		17,5	18,7	12,5		59,8
		22,2	6		16,0	6		22,2	21,8	16,0		22,2	23,2	16,0		74,8
		30,0	7		22,2	7		30,0	28,9	22,2		30,0	30,3	22,2		98,6
		40,0	8		30,0	8		40,0	37,7	30,0		40,0	38,7	30,0		128
400x200	406,4	6,3	1	219,1	4,5	1	28	6,3	6,7	4,5	46	(7,1)	8,0	5,0	356	26,6
		8,8	2		6,3	2		8,8	9,3	6,3		8,8	11,0	6,3		36,2
		10,0	3		7,1	3		10,0	10,5	7,1		10,0	12,4	7,1		42,9
		12,5	4		8,0	4		12,5	13,0	8,0		12,5	15,1	8,0		48,8
		17,5	5		12,5	5		17,5	17,8	12,5		17,5	20,4	12,5		64,6
		22,2	6		16,0	6		22,2	22,2	16,0		22,2	25,1	16,0		79,5
		30,0	7		17,5	7		30,0	29,3	17,5		30,0	32,3	17,5		99,7
		40,0	8		22,2	8		40,0	37,9	22,2		40,0	40,7	22,2		128
450x400	457	6,3	1	406,4	6,3	1	7	6,3	6,3	6,3	11	6,3	6,3	6,3	381	27,2
		10,0	2		8,8	2		10,0	9,8	8,8		10,0	9,9	8,8		41,9
		11,0	3		10,0	3		11,0	10,9	10,0		11,0	10,9	10,0		46,1
		12,5	4		12,5	4		12,5	12,4	12,5		12,5	12,4	12,5		52,1
		17,5	5		17,5	5		17,5	17,3	17,5		17,5	17,2	17,5		72,3
		22,2	6		22,2	6		22,2	21,8	22,2		22,2	21,7	22,2		90,6
		32,0	7		30,0	7		32,0	31,2	30,0		32,0	31,0	30,0		127
		45,0	8		40,0	8		45,0	43,5	40,0		45,0	42,9	40,0		174

Ölçüler mm dir

Redüksiyon Tip B - Reducers Typ B

EN 10253-2

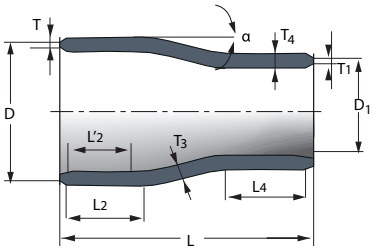

Konsantrik Redüksiyon/Conc. Reducer

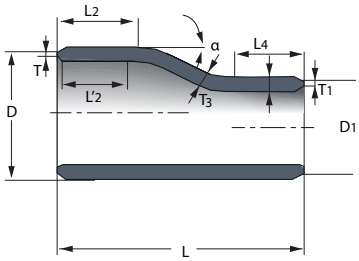

Eksantrik Redüksiyon/Ecc. Reducer

Boyutlar L2, L'2 ve L4 ile ilgili açıklamalar tabloların sonunda yer almaktadır.

Dış çap Ø DN	Boyut Dim. Dış Çap D	Et Kalınlığı Wall Thickness T	Et Kalınlığı Wall Thickness Sıra Columns	Boyut Dim. Dış Çap D1	Et Kalınlığı Wall Thickness T1	Et Kalınlığı Wall Thickness Sıra Columns	Konsantrik Concentric α max	Konsantrik Concentric T2	Konsantrik Concentric T3	Konsantrik Concentric T4	Eksantrik Eccentric α max	Eksantrik Eccentric T2	Eksantrik Eccentric T3	Eksantrik Eccentric T4	L	Kg (eksantrik uygulama / ecc. aplication ca.[1])
450x350	457	6,3	1	355,6	5,6	1	14	6,3	6,4	5,6	24	6,3	6,6	(5,8)	381	27,2
		10,0	2		8,0	2		10,0	10,0	8,0		10,0	10,3	(8,1)		41,9
		11,0	3		10,0	3		11,0	11,0	10,0		11,0	11,3	10,0		46,1
		12,5	4		12,5	4		12,5	12,4	12,5		12,5	12,8	12,5		52,1
		17,5	5		16,0	5		17,5	17,2	16,0		17,5	17,6	16,0		72,3
		22,2	6		20,0	6		22,2	21,7	20,0		22,2	22,1	20,0		90,6
		32,0	7		28,0	7		32,0	30,9	28,0		32,0	31,1	28,0		127
		45,0	8		36,0	8		45,0	42,7	36,0		45,0	42,4	36,0		174
450x300	457	6,3	1	323,9	5,6	1	18	6,3	6,4	5,6	31	6,3	6,9	(6,0)	381	27,2
		10,0	2		7,1	2		10,0	10,1	7,1		10,0	10,8	(8,2)		41,9
		11,0	3		8,8	3		11,0	11,1	8,8		11,0	11,8	8,8		46,1
		12,5	4		10,0	4		12,5	12,5	10,0		12,5	13,3	10,0		52,1
		17,5	5		12,5	5		17,5	17,3	12,5		17,5	18,2	12,5		72,3
		22,2	6		17,5	6		22,2	21,8	17,5		22,2	22,7	17,5		90,6
		32,0	7		25,0	7		32,0	30,8	25,0		32,0	31,7	25,0		127
		45,0	8		32,0	8		45,0	42,4	32,0		45,0	42,9	32,0		174
450x250	457	6,3	1	273	5,0	1	25	6,3	6,6	5,0	41	(6,6)	7,6	(5,6)	381	30,4
		10,0	2		6,3	2		10,0	10,4	6,3		10,0	11,8	(7,6)		43,8
		11,0	3		8,8	3		11,0	11,4	8,8		11,0	12,8	8,8		49,6
		12,5	4		10,0	4		12,5	12,8	10,0		12,5	14,5	10,0		56,1
		17,5	5		12,5	5		17,5	17,7	12,5		17,5	19,7	12,5		78,2
		22,2	6		16,0	6		22,2	22,2	16,0		22,2	24,3	16,0		96,2
		32,0	7		22,2	7		32,0	31,1	22,2		32,0	33,5	22,2		121
		45,0	8		30,0	8		45,0	42,4	30,0		45,0	44,5	30,0		174
500x450	508	6,3	1	457	6,3	1	4	6,3	6,3	6,3	8	6,3	6,3	6,3	508	40,4
		10,0	2		10,0	2		10,0	10,0	10,0		10,0	10,0	10,0		62,0
		11,0	3		11,0	3		11,0	11,0	11,0		11,0	10,9	11,0		68,5
		12,5	4		12,5	4		12,5	12,4	12,5		12,5	12,4	12,5		77,7
		17,5	5		17,5	5		17,5	17,4	17,5		17,5	17,3	17,5		107
		25,0	6		22,2	6		25,0	24,4	22,2		25,0	24,2	22,2		151
		36,0	7		32,0	7		36,0	35,0	32,0		36,0	34,6	32,0		212
		50,0	8		45,0	8		50,0	49,0	45,0		50,0	48,2	45,0		287
500x400	508	6,3	1	406,4	6,3	1	10	6,3	6,3	6,3	18	6,3	6,5	6,3	508	40,4
		10,0	2		8,8	2		10,0	10,0	8,8		10,0	10,1	8,8		62,0
		11,0	3		10,0	3		11,0	10,9	10,0		11,0	11,1	10,0		68,5
		12,5	4		12,5	4		12,5	12,4	12,5		12,5	12,6	12,5		77,7
		17,5	5		17,5	5		17,5	17,3	17,5		17,5	17,4	17,5		107
		25,0	6		22,2	6		25,0	24,5	22,2		25,0	24,5	22,2		151
		36,0	7		30,0	7		36,0	34,9	30,0		36,0	34,7	30,0		212
		50,0	8		40,0	8		50,0	47,9	40,0		50,0	47,1	40,0		287
500x350	508	6,3	1	355,6	5,6	1	17	6,3	6,4	5,6	27	6,3	6,7	5,6	508	40,4
		10,0	2		8,0	2		10,0	10,1	8,0		10,0	10,5	8,0		62,0
		11,0	3		10,0	3		11,0	11,1	10,0		11,0	11,5	10,0		68,5
		12,7	4		12,5	4		12,5	12,5	12,5		12,5	13,0	12,5		77,7
		17,5	5		16,0	5		17,5	17,4	16,0		17,5	18,0	16,0		107
		25,0	6		20,0	6		25,0	24,5	20,0		25,0	25,1	20,0		151
		36,0	7		28,0	7		36,0	34,7	28,0		36,0	35,2	28,0		212
		50,0	8		36,0	8		50,0	47,2	36,0		50,0	47,3	36,0		287

Ölçüler mm dir

Redüksiyon Tip B - Reducers Typ B

EN 10253-2

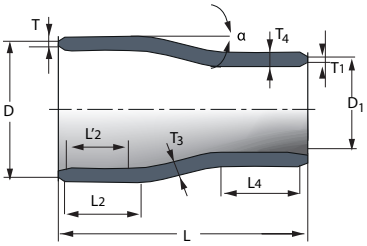

Eksantrik Redüksiyon/Ecc. Reducer

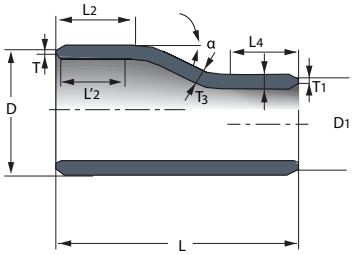

Konsantrik Redüksiyon/Conc. Reducer

Boyutlar L2, L'2 ve L4 ile ilgili açıklamalar tabloların sonunda yer almaktadır.

Dış çap Ø DN	Boyut Dim. Dış Çap D	Et Kalınlığı Wall Thickness T	Et Kalınlığı Wall Thickness Sıra Columns	Boyut Dim. Dış Çap D1	Et Kalınlığı Wall Thickness T1	Et Kalınlığı Wall Thickness Sıra Columns	Konsantrik Concentric α max	Konsantrik Concentric T2	Konsantrik Concentric T3	Konsantrik Concentric T4	Eksantrik Eccentric α max	Eksantrik Eccentric T2	Eksantrik Eccentric T3	Eksantrik Eccentric T4	L	Kg (eksantrik uygulama / ecc. aplicati-on ca.[1])
500x300	508	6,3	1	323,9	5,6	1	20	6,3	6,5	5,6	32	6,3	7,0	5,6	508	42,3
		10,0	2		7,1	2		10,0	10,2	7,1		10,0	10,9	7,4		65,2
		11,0	3		8,8	3		11,0	11,2	8,8		11,0	11,9	8,8		73,8
		12,5	4		10,0	4		12,5	12,6	10,0		12,5	13,5	10,0		79,1
		17,5	5		12,5	5		17,5	17,5	12,5		17,5	18,5	12,5		110
		25,0	6		17,5	6		25,0	24,6	17,5		25,0	25,7	17,5		151
		36,0	7		25,0	7		36,0	34,7	25,0		36,0	35,8	25,0		212
		50,0	8		32,0	8		50,0	47,1	32,0		50,0	47,8	32,0		287
600x500	610	6,3	1	508	6,3	1	10	6,3	6,3	6,3	17	6,3	6,4	6,3	508	48,6
		10,0	2		10,0	2		10,0	10,0	10,0		10,0	10,1	10,0		76,2
		12,5	3		11,0	3		12,5	12,4	11,0		12,5	12,6	11,0		93,4
		17,5	4		12,7	4		17,5	14,8	12,5		17,5	14,9	12,5		130
		25,0	5		17,5	5		25,0	20,5	17,5		25,0	20,6	17,5		183
		30,0	6		25,0	6		30,0	29,3	25,0		30,0	29,4	25,0		217
		45,0	7		36,0	7		45,0	41,6	36,0		45,0	41,4	36,0		318
		60,0	8		50,0	8		60,0	57,4	50,0		60,0	56,6	50,0		413
600x450	610	6,3	1	457	6,3	1	15	6,3	6,4	6,3	27	6,3	6,8	6,5	508	48,6
		10,0	2		10,0	2		10,0	10,1	10,0		10,0	10,6	10,0		76,2
		12,5	3		11,0	3		12,5	12,5	11,0		12,5	13,1	11,0		93,4
		17,5	4		12,5	4		17,5	16,6	12,5		17,5	17,3	(12,8)		130
		25,0	5		17,5	5		25,0	22,9	17,5		25,0	23,7	17,5		183
		30,0	6		22,2	6		30,0	28,9	22,2		30,0	29,7	22,2		217
		45,0	7		32,0	7		45,0	40,8	32,0		45,0	41,4	32,0		318
		60,0	8		45,0	8		60,0	56,8	45,0		60,0	56,7	45,0		413
600x400	610	6,3	1	406,4	6,3	1	21	6,3	6,6	6,3	35	(6,4)	7,2	6,6	508	51,2
		10,0	2		8,8	2		10,0	10,3	8,8		10,0	11,3	(8,9)		78,2
		12,5	3		10,0	3		12,5	12,8	10,0		12,5	13,9	(10,3)		100
		17,5	4		12,5	4		17,5	17,6	12,5		17,5	19,1	(13,0)		140
		25,0	5		17,5	5		25,0	24,8	17,5		25,0	26,6	17,5		194
		30,0	6		22,2	6		30,0	29,6	22,2		30,0	31,4	22,2		220
		45,0	7		30,0	7		45,0	43,3	30,0		45,0	45,2	30,0		318
		60,0	8		40,0	8		60,0	56,5	40,0		60,0	57,9	40,0		413
700x600	711	7,1	1	610	6,3	1	10	7,1	7,1	6,3	19	7,1	7,3	(7,3)	610	76,0
		10,0	2		10,0	2		10,0	10,0	10,0		10,0	10,3	10,0		105
		12,5	3		12,5	3		12,5	12,5	12,5		12,5	12,7	12,5		134
		25,0	4		17,5	4		25,0	19,9	17,5		25,0	20,2	17,5		258
700x500	711	7,1	1	508	6,3	1	15	7,1	7,2	6,3	34	7,1	8,1	8,5	610	80,5
		10,0	2		10,0	2		10,0	10,2	10,0		10,0	11,3	(10,8)		110
		12,5	3		11,0	3		12,5	12,6	11,0		12,5	13,9	(12,5)		141
		25,0	4		12,5	4		25,0	17,1	12,5		25,0	18,7	(15,0)		258
700x400	711	7,1	1	406,4	6,3	1	25	7,1	7,5	6,3	45	(9,1)	9,1	7,5	610	88,0
		10,0	2		8,8	2		10,0	10,6	8,8		(11,4)	12,6	9,4		124
		12,5	3		10,0	3		12,5	13,0	10,0		(13,1)	15,6	10,7		158
		25,0	4		12,5	4		25,0	22,1	12,5		25,0	25,9	(14,8)		258
800x700	813	8,0	1	711	7,1	1	10	8,0	8,0	7,1	19	8,0	8,2	(8,2)	610	97,6
		10,0	2		10,0	2		10,0	10,0	10,0		10,0	10,4	10,0		120
		12,5	3		12,5	3		12,5	12,5	12,5		12,5	12,7	12,5		153
		25,0	4		25,0	4		25,0	24,7	25,0		25,0	25,0	25,0		296

Ölçüler mm dir

Redüksiyon Tip B - Reducers Typ B

EN 10253-2

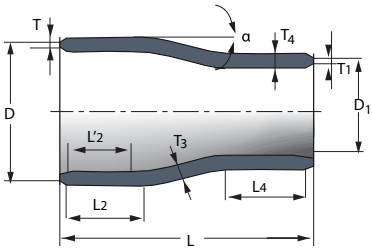

Konsantrik Redüksiyon/Conc. Reducer

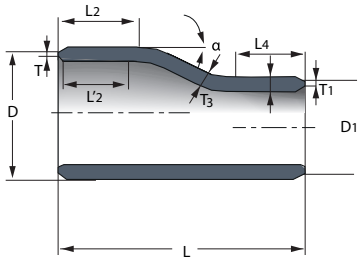

Eksantrik Redüksiyon/Ecc. Reducer

Boyutlar L2, L'2 ve L4 ile ilgili açıklamalar tabloların sonunda yer almaktadır.

Dış çap Ø DN	Boyut Dim. Dış Çap D	Et Kalınlığı Wall Thickness T	Et Kalınlığı Wall Thickness Sıra Columns	Boyut Dim. Dış Çap D1	Et Kalınlığı Wall Thickness T1	Et Kalınlığı Wall Thickness Sıra Columns	Konsantrik Concentric α max	Konsantrik Concentric T2	Konsantrik Concentric T3	Konsantrik Concentric T4	Eksantrik Eccentric α max	Eksantrik Eccentric T2	Eksantrik Eccentric T3	Eksantrik Eccentric T4	L	Kg (eksantrik uygulama / ecc. aplication ca.[1])
800x600	813	8,0	1	610	6,3	1	15	8,0	8,1	6,3	34	8,0	9,1	(10,3)	610	101
		10,0	2		10,0	2		10,0	10,2	10,0		10,0	11,4	(12,0)		126
		12,5	3		12,5	3		12,5	12,6	12,5		12,5	14,0	(14,0)		162
		25,0	4		17,5	4		25,0	23,1	17,5		25,0	25,1	(20,3)		296
800x500	813	8,0	1	508	6,3	1	20	8,0	8,3	6,3	45	(10,3)	10,3	(9,8)	610	114
		10,0	2		10,0	2		10,0	10,4	10,0		(11,9)	12,7	(11,3)		143
		12,5	3		11,0	3		12,5	12,8	12,5		(13,7)	15,7	(13,0)		181
		25,0	4		12,5	4		25,0	20,0	17,5		25,0	24,1	(16,7)		296
900x800	914	10,0	1	813	8,0	1	10	10,0	9,0	8,0	19	10,0	9,2	(9,6)	610	132
		12,5	2		10,0	2		12,5	11,3	10,0		12,5	11,6	(11,1)		169
		20,0	3		12,5	3		20,0	13,9	12,5		20,0	14,2	(13,1)		269
		25,0	4		25,0	4		25,0	24,7	25,0		25,0	25,1	25,0		340
900x700	914	10,0	1	711	6,3	1	15	10,0	9,2	7,1	34	10,0	10,4	(12,2)	610	137
		12,5	2		10,0	2		12,5	12,6	10,0		12,5	14,0	(14,4)		182
		20,0	3		12,5	3		20,0	16,0	12,5		20,0	17,7	(17,0)		269
		25,0	4		17,5	4		25,0	24,8	25,0		25,0	27,1	25,0		354
900x600	914	10,0	1	610	6,3	1	20	10,0	9,7	6,3	45	(12,0)	12,1	(11,8)	610	161
		12,5	2		10,0	2		12,5	12,8	10,0		(14,3)	15,8	(14,9)		205
		20,0	3		12,5	3		20,0	19,0	12,5		20,0	23,1	(18,3)		282
		25,0	4		17,5	4		25,0	25,1	17,5		25,0	30,2	(22,8)		378
1000x900	1016	10,0	1	914	10,0	1	10	10,0	10,0	10,0	19	10,0	10,4	(10,8)	610	154
		12,5	2		12,5	2		12,5	12,5	12,5		12,5	12,8	12,5		188
		20,0	3		20,0	3		20,0	19,9	20,0		20,0	20,2	20,0		299
		25,0	4		25,0	4		25,0	24,8	25,0		25,0	25,1	25,0		372
1000x800	1016	10,0	1	813	8,0	1	15	10,0	10,1	8,0	34	10,0	11,4	(14,2)	610	166
		12,5	2		10,0	2		12,5	12,6	12,5		12,5	14,1	(16,0)		203
		20,0	3		12,5	3		20,0	15,6	20,0		20,0	17,3	(18,2)		249
		25,0	4		25,0	4		25,0	24,9	25,0		25,0	27,3	25,0		395
1000x700	1016	10,0	1	711	7,1	1	20	10,0	10,5	(7,9)	45	(12,9)	12,9	(13,9)	610	179
		12,5	2		10,0	2		12,5	12,9	10,0		(14,9)	15,9	(15,6)		229
		20,0	3		12,5	3		20,0	18,1	12,5		20,0	22,2	(19,7)		315
		25,0	4		25,0	4		25,0	25,2	25,0		25,0	30,4	25,0		422
1200x1000	1219	10,0	1	1016	10,0	1	11	10,0	10,2	10,0	30	10,0	11,1	(15,0)	711	285
		12,5	2		12,5	2		12,5	12,5	12,5		12,5	13,7	(16,9)		320
		20,0	3		20,0	3		20,0	19,9	20,0		20,0	21,6	(21,9)		442
		25,0	4		25,0	4		25,0	24,8	25,0		25,0	26,7	(25,5)		555
1200x900	1219	10,0	1	914	10,0	1	16	10,0	10,3	10,0	41	(12,6)	12,6	(15,9)	711	285
		12,5	2		12,5	2		12,5	12,7	12,5		(14,6)	15,2	(18,2)		350
		20,0	3		20,0	3		20,0	20,1	20,0		20,0	23,9	(23,2)		442
		25,0	4		25,0	4		25,0	25,1	25,0		25,0	29,4	(26,9)		555
1200x800	1219	10,0	1	813	8,0	1	20	10,0	10,5	8,0	49	(15,0)	15,0	(14,0)	711	285
		12,5	2		10,0	2		12,5	12,9	10,0		(17,3)	17,3	(16,5)		350
		20,0	3		12,5	3		20,0	19,1	12,5		(22,4)	24,8	(21,5)		497
		25,0	4		25,0	4		25,0	25,4	25,0		(26,9)	32,5	(25,8)		632

Ölçüler mm dir

İç çap (ID ve ID1) / Inside Diameter (ID and ID1)

İlgili iç çaplar, fittinglerin kaynak uçlarından ölçülmelidir. Toleranslar şöyledir: ± 1 % veya ± 0,5 mm, hangisi büyükse. Maksimum değer ise ancak ± 5 mm olabilir.

The relevant diameters shall be measured at the welding ends of the fittings. The tolerance is as follows : ± 1 % or ± 0,5 mm, whichever is the greater, but maximum ± 5 mm.

Seçenek: Çap toleransı iç çap yerine dış çapa uygulanmalıdır.

Option : The tolerance on diameter shall apply to the outside diameter instead of the inside diameter.

Fitting gövdesi boyunca düzenli sıvı akışını sağlayabilmek için, fittingin herhangi bir kesitindeki iç çap değeri (kepler için geçerli değildir) kaynak uçlarından ölçülen iç çap (Tee ler için % 70) değerinin % 80 üzerinde olacaktır.

In order to guarantee the regular flow of the fluid through the fitting, the internal diameter in any section of the fitting (not applicable to caps) shall be above 80 % (for tees 70 %) of the internal diameter ID at the welding ends.

Kaynak uçlarında ovallik tolarensları
Tolerances for ovality at the welding ends

Kaynak ağızlarında:
– D ≤ 273,0 çap toleransını içermektedir;
– 273,0 D ≤ 610 2 % ;
– D > 610 1 % ;
Dirseklerin gövdesinde ve 180º dönüşlerde: 4 %.
Ovallik şu şekilde hesaplanmalıdır :
Ov = 100 (Dmax -Dmin) / D in %
Burada:
Dmax bir bölümde milimetre olarak ifade edilen büyük çaptır;
Dmin aynı bölümde küçük çap olup, milimetre olarak olarak tanımlanmaktadır;
D tanımlanan çap olup, mm olarak ifade edilmektedir.

At the welding ends:
– D ≤ 273,0 Included in the diameter tolerance ;
– 273,0 D ≤ 610 2 % ;
– D > 610 1 % ;
On the body for elbows and return bends : 4 %.
The ovality shall be calculated as follows :
Ov = 100 (Dmax -Dmin) / D in %
Where:
Dmax is the bigger diameter in one section, expressed in millimetres ;
Dmin is the smaller diameter in the same section, expressed in millimetres ;
D is the specified diameter, expressed in millimetres.

Kaynak uçlarında et kalınlığı toleransları
Wall thickness tolerances at the welding ends

Et kalınlıkları toleransı Tablo A da gösterilmiştir.
Tip B fittingler için T değerindeki eksi tolerans, aynı zamanda EN 10253–2'deki Ek A da tanımlanan değerler için de geçerlidir.

Wall thickness tolerances are indicated in Table A.
For fittings type B, the minus tolerances on T apply also for the other values of the wall thickness as defined in Annex A of EN 10253–2

Ölçüler mm dir

Tablo A / Table A – Kaynak uçlarında et kalınlığı toleransları ... Wall thickness tolerances at the welding ends

D mm	T mm	Et kalınlığı toleransı Wall thickness tolerance	
		Eksi/Minus	Artı/Plus
≤ 610	≤ 4	– 12,5%	+ 20%
	> 4		
> 610	Dikişsiz Seamless	– 12,5%	+ 20%
	Kaynaklı Welded		
	≤ 10	– 0,35mm	+ 20%
	> 10	– 0,50mm	+ 20%

Eksi toleranslar fittingin gövdesi için de geçerlidir. The minus tolerances apply also for the body of the fitting.

Spesifik boyutlara ilişkin toleranslar / Tolerances on specific dimensions

Spesifik fitting boyutlarına ilişkin toleranslar Tablo B deki gibidir. ... For the dimensions specific to fittings, the tolerances are given in Table **B**.

Tablo/Table **B**. – Spesifik boyut ve biçim toleransları/ Tolerances on specific dimensions and form (mm)

D	F,G,L,W	B.Z	C	k	p
≤ 114,3	± 2	± 7	± 7	± 4	2
114,3 < D ≤ 219,1	± 2	± 7	± 7	± 7	4
219,1 < D ≤ 406,4	± 3	± 7	± 10	± 7	6
406,4 < D ≤ 762	± 3	± 10	± 10	± 7	7
762 < D	± 5	± 12	± 10	± 10	9

Fittinglerin şekil toleransları /Tolerances on the form of fittings

Her fittingin geometrik biçim formuna ilişkin toleranslar (Kare biçimi, Eksenellik hariç) şöyle tanımlanmıştır: Ölçülen noktadaki çapın X ≤ 1 %'i ya da en az 1 mm (Bakınız çizim2 – bir sonraki sayfada).
P için tolerans Tablo B de verilmiştir. Geometrik biçim toleransları, formların hep aynı posizyonda olması süretiyle kontrol edilmelidir.

The tolerance on the form of every type of fitting (out–of–squareness, alignment) is following:
X ≤ 1 % of the outside diameter at the point measured or 1 mm, whichever is the greater (see Figure 2 in next page). For P, the tolerance is given in Table B.
All tolerances on the form shall be verified with the fitting remaining in the same position.

Toleranslar

EN 10253-2

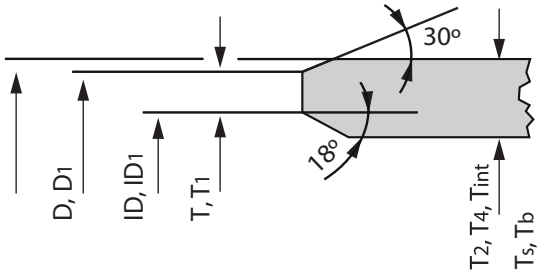

Şekil 1, Figure 1
Fittinglerin kaynak ucu kesimleri
(Temsili resimde kaynak dolguları dik açılı ve düzdür.)

Uç işleme

Üreticinin tercihine bağlı olarak, 3 mm altında belirtilen et kalınlıkları için, uçları düz kesilmiş veya biraz yivli olabilir. 22 mm arasında et kalınlıkları için kaynak uçları 30 ° 'lik bir açı ile eğimli (– 0 + 5 °) yaka yüzü de 0,8 mm ± 1,6 mm değerleri arasında olacaktır.

22 mm üzerindeki et kalınlıkları için kaynak ucu işlemi anlaşmaya tabidir.

3 mm nin üzerindeki et kalınlıklarında, kaynak ucu işleminin gerekliliği halinde, söz konusu kalınlık altta gösterilen açı ile ile tornalanmalıdır. Tornalama şu değerlerden fazla olmamalı: **İç 30° , 18° dış**

(Bakınız şekil 1)

End Finishing

At the manufacturer's option, for specified wall thicknesses below 3 mm, the ends may be square cut or slightly chamfered. For wall thicknesses between 3 mm and 22 mm, the ends shall be bevelled with an angle of 30° - 0 + 5° with a root face of 1,6 mm ± 0,8 mm.

For wall thicknesses above 22 mm the type of bevel shall be agreed.

For wall thicknesses above 3 mm, where machining at the welding ends is necessary, the wall thickness may be reduced by taper boring, the taper being not larger than:
Inside 30°, outside 18°

(see figure 1)

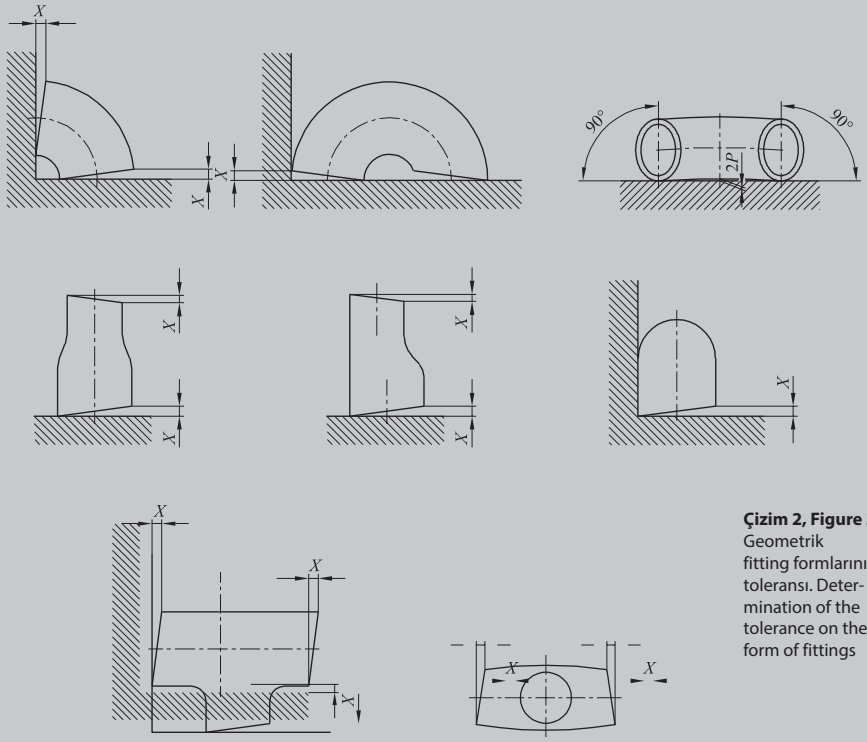

Çizim 2, Figure 2
Geometrik fitting formlarının toleransı. Determination of the tolerance on the form of fittings

Malzeme Karşılaştırma / Material Comparision

Steel grades in DIN EN 10253–2 DIN EN 10253–2 de yer alan çelik türleri			Karşılaştırılabilir/benzer DIN çelik türleri Comparable/similar DIN steel grades			Karşılaştırılabilir/benzer ASTM / API çelik türleri Comparable/similar ASTM / API steel grades	
Kısa adı Short name	Çelik Türü Material grade	EN Norm	Kısa adı Short name	Çelik Türü Material grade	DIN Norm	Çelik Türü Material grade	ASTM Norm
P235TR2	1.0255	10208–2	St 37.4	1.0255	1630	A	A 53
P265TR2	1.0259	10216–1	St 44.4	1.0257	1630	B	A 53
P235GH	1.0345	10216–2	St 35.8	1.0305	17175	A	A 106
P265GH	1.0425	10216–2	St 45.8	1.0405	17175	B	A 106
16MO3	1.5415	10216–2	15 Mo3	1.5415	17175	–	–
10CrMo5–5	1.7338	10216–2	–	–	–	P11	A 335
13CrMo4–5	1.7335	10216–2	13CrMo44	1.7335	17175	P12	A 335
10CrMo9–10	1.7380	10216–2	10CrMo9 10	1.7380	17175	P22	A 335
X11CrMo5	1.7362	10216–2	12CrMo19 5	1.7362	17176	P5	A 335
X11CrMo9–1	1.7386	10216–2	X12CrMo91	1.7386	17176	P9	A 335
X10CrMoVNb9–1	1.4903	10216–2	X10CrMoVNb9–1	1.4903	(17175)	P91	A 335
P355N	1.0562	10216–3	StE 355	1.0562	17179	Y52	A 381
P355NH	1.0565	10216–3	WStE 355	1.0565	17179	–	–
P355LN1	1.0566	10216–3	TStE 355	1.0566	17179	(L2 CL2)	A 707
P215NL	1.0451	10216–4	TTsT 35 N	1.0356	17173	1	A 333
P265NL	1.0453	10216–4	–	–	–	6	A 333
12Ni14	1.5637	10216–4	10Ni14	1.5637	17173	3	A 333
X10Ni9	1.5682	10216–4	X8Ni9	1.5662	17173	8	A 333
L290NB	1.0484	10208–2	StE 290.7	1.0484	17172	X42	Spec 5L
L360NB	1.0582	10208–2	StE 360.7	1.0582	17172	X52	Spec 5L
L360QB	1.8948	10208–2	–	–	–	–	–
L415NB	1.8972	10208–2	StE 415.7	1.8972	17172	X60	Spec 5L
L415QB	1.8947	10208–2	–	–	–	–	,
L450QB	1.8952	10208–2	–	–	–	–	–

ET KALINLIĞI TABLOSU DIN / ISO / EN /ASME

NPS		Dış Çap inç ve mm				DIN / ISO Et Kalınlığı					DIN EN 10253-2'ye göre Et Kalınlığı Serisi							
DN	INCH	DIN	ISO	EN	ASME	1	2	3	4	5	1	2	3	4	5	6	7	8
15	½"	20.0	21.3	21.3	21.3	1.6	-	2.0	3.2	4.0	-	2.0	2.6	3.2	4.0	-	5.0	7.1
20	¾"	25.0	26.9	26.9	26.7	1.6	-	2.3	3.2	4.0	-	2.3	2.6	3.2	4.0	4.5	5.6	8.0
25	1"	30.0	33.7	33.7	33.4	2.0	-	2.6	3.2	4.0	-	2.6	3.2	**4.0**	**4.5**	5.6	6.3	8.8
32	1¼"	38.0	42.4	42.4	42.2	2.0	-	2.6	3.6	4.0	-	2.6	3.6	**4.0**	**5.0**	6.3	8.0	10.0
40	1½"	44.5	48.3	48.3	48.3	2.0	-	2.6	4.0	5.0	-	2.6	3.6	4.0	5.0	6.3	8.0	10.0
50	2"	57.0	60.3	60.3	60.3	2.0	-	2.9	4.5	5.6	-	2.9	3.6	**4.0**	5.6	7.1	8.8	11.0
-	2½"	-	-	73.0	73.0	-	-	-	-	-	-	2.9	3.6	4.5	7.1	-	-	14.2
65	-	76.1	76.1	76.1	-	2.3	-	2.9	5.0	7.1	-	2.9	3.6	**5.6**	7.1	8.0	10.0	14.2
80	3"	88.9	88.9	88.9	88.9	2.3	-	3.2	5.6	8.0	-	3.2	4.0	5.6	8.0	8.8	11.0	16.0
-	3½"	-	-	101.6	101.6	-	-	-	-	-	-	3.6	4.0	5.6	8.0	-	-	-
100	4"	108.0	114.3	114.3	114.3	2.6	-	3.6	6.3	8.8	-	3.6	4.5	6.3	8.8	11.0	14.2	17.5
125	-	133.0	139.7	139.7	-	2.6	-	4.0	6.3	10.0	-	4.0	5.0	6.3	10.0	12.5	16.0	20.0
-	5"	-	-	141.3	141.3	-	-	-	-	-	-	4.0	5.4	6.3	10.0	-	16.0	20.0
150	6"	159.0	168.3	168.3	168.3	2.6	4.0	4.5	7.1	11.0	4.0	4.5	5.6	7.1	11.0	14.2	17.5	22.2
200	8"	216.0	219.1	219.1	219.1	2.9	4.5	6.3	8.0	12.5	4.5	6.3	7.1	8.0	12.5	16.0	17.5	22.2
250	10"	267.0	273.0	273.0	273.0	2.9	5.0	6.3	8.8	14.2	5.0	6.3	8.8	**10.0**	**12.5**	16.0	22.2	30.0
300	12"	318.0	323.9	323.9	323.8	2.9	5.6	7.1	10.0	16.0	5.6	7.1	8.8	10.0	**12.5**	17.5	25.0	32.0
350	14"	368.0	355.6	355.6	355.6	3.2	5.6	8.0	11.0	17.5	5.6	8.0	10.0	**12.5**	**16.0**	20.0	28.0	36.0
400	16"	419.0	406.4	406.4	406.4	3.2	6.3	8.8	12.5	20.0	6.3	8.8	10.0	12.5	**17.5**	22.2	30.0	40.0
450	18"	470.0	457.0	457.0	457.0	4.0	6.3	10.0	14.2	22.2	6.3	10.0	11.0	**12.5**	**17.5**	22.2	32.0	45.0
500	20"	521.0	508.0	508.0	508.0	4.0	6.3	11.0	16.0	25.0	6.3	**10.0**	11.0	**12.5**	**17.5**	25.0	36.0	50.0
600	24"	622.0	610.0	610.0	610.0	5.0	6.3	12.5	17.5	30.0	6.3	**10.0**	12.5	17.5	**25.0**	30.0	45.0	60.0
700	28"	720.0	711.0	711.0	711.0	5.0	7.1	12.5	-	-	7.1	**10.0**	12.5	25.0	-	-	-	-
800	32"	820.0	813.0	813.0	813.0	5.6	8.0	12.5	-	-	8.0	**10.0**	12.5	**25.0**	-	-	-	-
900	36"	920.0	914.0	914.0	914.0	6.3	10.0	12.5	-	-	10.0	12.5	20.0	**25.0**	-	-	-	-
1000	40"	1020.0	1016.0	1016.0	1016.0	6.3	10.0	12.5	-	-	10.0	12.5	20.0	**25.0**	-	-	-	-
1200	48"	-	1220.0	1219.0	1219.0	6.3	12.5	-	-	-	**10.0**	12.5	20.0	25.0	-	-	-	-

NPS		ASME B 36.10'a göre Et Kalınlığı Pazlanmaz Et Kalınlığı Serisi 5S, 10S, 40S, 80S																	
DN	INCH	5 S	5	10 S	10	20	30	40 S	STD	40	60	80S	XS	80	100	120	140	160	XXS
15	½"	1.65	1.65	2.11	2.11	-	2.41	2.77	2.77	2.77	-	3.73	3.73	3.73	-	-	-	4.78	7.47
20	¾"	1.65	1.65	2.11	2.11	-	2.41	2.87	2.87	2.87	-	3.91	3.91	3.91	-	-	-	5.56	7.82
25	1"	1.65	1.65	2.77	2.77	-	2.90	3.38	3.38	3.38	-	4.55	4.55	4.55	-	-	-	6.35	9.09
32	1¼"	1.65	1.65	2.77	2.77	-	2.97	3.56	3.56	3.56	-	4.85	4.85	4.85	-	-	-	6.35	9.70
40	1½"	1.65	1.65	2.77	2.77	-	3.18	3.68	3.68	3.68	-	5.08	5.08	5.08	-	-	-	7.14	10.15
50	2"	1.65	1.65	2.77	2.77	-	3.18	3.91	3.91	3.91	-	5.54	5.54	5.54	-	-	-	8.74	11.07
-	2½"	2.11	2.11	3.05	3.05	-	4.78	5.16	5.16	5.16	-	7.01	7.01	7.01	-	-	-	9.53	14.02
65	-	-	-	-	-	-	-	-	-	-	-	-	-	-	-	-	-	-	-
80	3"	2.11	2.11	3.05	3.05	-	4.78	5.49	5.49	5.49	-	7.62	7.62	7.62	-	-	-	11.13	15.24
-	3½"	2.11	2.11	3.05	3.05	-	4.78	5.74	5.74	5.74	-	8.08	8.08	8.08	-	-	-	-	-
100	4"	2.11	2.11	3.05	3.05	-	4.78	6.02	6.02	6.02	-	8.56	8.56	8.56	-	11.13	-	13.49	17.12
125	-	-	-	-	-	-	-	-	-	-	-	-	-	-	-	-	-	-	-
-	5"	2.77	2.77	3.40	3.40	-	-	6.55	6.55	6.55	-	9.53	9.53	9.53	-	12.70	-	15.88	19.05
150	6"	2.77	2.77	3.40	3.40	-	-	7.11	7.11	7.11	-	10.97	10.97	10.97	-	14.27	-	18.26	21.95
200	8"	2.77	2.77	3.76	3.76	6.35	7.04	8.18	8.18	8.18	10.31	12.70	12.70	12.70	15.09	18.26	20.62	23.01	22.23
250	10"	3.40	3.40	4.19	4.19	6.35	7.80	9.27	9.27	9.27	12.70	12.70	12.70	15.09	18.26	21.44	25.40	28.58	25.40
300	12"	3.96	3.96	4.57	4.57	6.35	8.38	9.53	9.53	10.31	14.27	12.70	12.70	17.48	21.44	25.40	28.58	33.32	25.40
350	14"	3.96	3.96	4.78	6.35	7.92	9.53	9.53	9.53	11.13	15.09	12.70	12.70	19.05	23.83	27.79	31.75	35.71	-
400	16"	4.19	4.19	4.78	6.35	7.92	9.53	9.53	9.53	12.70	16.66	12.70	12.70	21.44	26.19	30.96	36.53	40.49	-
450	18"	4.19	4.19	4.78	6.35	7.92	11.13	9.53	9.53	14.27	19.05	12.70	12.70	23.83	29.36	34.93	39.67	45.24	-
500	20"	4.78	4.78	5.54	6.35	9.53	12.70	9.53	9.53	15.09	20.62	12.70	12.70	26.19	32.54	38.10	44.45	50.01	-
600	24"	5.54	5.54	6.35	6.35	9.53	14.27	9.53	9.53	17.48	24.61	12.70	12.70	30.96	38.89	46.02	52.37	59.54	-
700	28"	-	-	-	7.92	12.70	15.88	-	9.53	-	-	-	12.70	-	-	-	-	-	-
800	32"	-	-	-	7.92	12.70	15.88	-	9.53	17.48	-	-	12.70	-	-	-	-	-	-
900	36"	-	-	-	7.92	12.70	15.88	-	9.53	19.05	-	-	12.70	-	-	-	-	-	-
1000	40"	-	-	-	-	-	-	-	9.53	-	-	-	12.70	-	-	-	-	-	-
1200	48"	-	-	-	-	-	-	-	9.53	-	-	-	12.70	-	-	-	-	-	-

NPS Nominal Boru Boyutu
DN Anma Çapı
PN Anma Basıncı

- EN Seri 1 = DN 1000 DIN/ISO Seri 2'ye uygun standart kaynak ağızlı dikişli karbon çelikler.
- EN Seri 2 = DN 450 DIN/ISO Seri 3'e uygun standard kaynak ağızlı dikişsiz karbon çelikler
- EN Seri 3 = Yeni et kalınlığı serisi DIN 2448, DIN/ISO Seri 4 altında, DN 500–DN 800 DIN/ISO Seri 3 dahilinde.
- EN Seri 4 = DIN/ISO Seri 4 ile benzer.
- EN Seri 5 = DIN/ISO Seri 5 ile benzer.
- EN Serileri = Yeni et kalınlığı serisi, oldukça kalın etli, bazı bölgelerde ASME ile benzerlik göstermekte.
- DIN EN 10253-4'e (pazlanmaz) göre kaynak ağızlı fittingsler, et kalınlıkları DIN EN ISO 1127 (pazlanmaz çelik borular) ile uyumlu = eski DIN/ISO Seri 1

EN serileri 3 ve 4 dikişli ve dikişsiz fittingler için tasarlanmıştır.

EN serileri 5–8 sadece dikişsiz ve DN 600'a kadar olan parçalar içindir.

Et Kalınlığı: Kalın basılmış harflerle gösterilen et kalınlıkları DIN/ISO'ya göre farklılaşmıştır

MALZEME KARŞILAŞTIRMA DIN / EN /ASME

Borular

Malzeme No		EN	ASTM
Alaşımsız			
1.0254	St 37.0	P235TR1	A 53 Grade A
1.0570	St 52-3	S355J2H (1.0576)	–
1.0305	St 35.8/I	P235GH TC1 (1.0345)	A 106 Grade A
1.0305	St 35.8/III	P235GH TC2 (1.0345)	–
1.0405	St 45.8/I	P265GH TC1 (1.0425)	A 106 Grade B
1.0405	St 45.8/III	P265GH TC2 (1.0425)	–
Alaşımlı – Sıcağa dayanıklı			
1.5415	15 Mo 3	16Mo3	A 335 Grade P1
1.7335	13 CrMo 4 4	13CrMo4–5	A 335 Grade P11, P12
1.7380	10 CrMo 9 10	10CrMo9–10	A 335 Grade P22
1.7362	12 CrMo 19 5	X11CrMo5	A 335 Grade P5
–	–	–	A 335 Grade P9
1.4903	–	X10CrMoVNb9–1	A 335 Grade P91
Soğuk Çekme — Düşük sıcaklık			
1.5637	10 Ni 14	X12Ni14	A 333 Grade 3
1.0356	TTSt 35 N	P215NL (1.0451)	A 333 Grade 1
1.0356	TTSt 35 V	P255QL (1.0452)	–
–	–	P265NL (1.0453)	A 333 Grade 6
İnce Taneli Yapı Çeliği			
1.0486	StE 285	–	API 5L Grade X42
1.0562	StE 355	P355N	API 5L Grade X52
1.8902	StE 420	P420N	API 5L Grade X60
1.8905	StE 460	P460N	API 5L Grade X70
Çelik Hat Boruları			
1.0457	StE 240.7	L245NB	API 5L Grade B
1.0484	StE 290.7	L290NB	API 5L Grade X42
1.0582	StE 360.7	L360NB	API 5L Grade X52
1.8972	StE 415.7	L415NB	API 5L Grade X60
Paslanmaz Çelik			
1.4307	–	X2CrNi18-9	A 312 Grade TP304L
1.4306	X 2 CrNi 19 11	X2CrNi19-11	A 312 Grade TP304L
1.4301	X 5 CrNi 18 10	X5CrNi18-10	A 312 Grade TP304
1.4541	X 6 CrNiTi 18 10	X6CrNiTi18-10	A 312 Grade TP321
1.4550	X 6 CrNiNb 18-10	X6CrNiNb18-10	A 312 Grade TP347
1.4404	X 2 CrNiMo 17 13 2	X2CrNiMo17-12-2	A 312 Grade TP316L
1.4401	X 5 CrNiMo 17 12 2	X5CrNiMo17-12-2	A 312 Grade TP316
1.4571	X 6 CrNiMoTi 17 12 2	X6CrNiMoTi17-12-2	A 312 Grade S 31635
1.4429	X 2 CrNiMoN 17 13 3	X2CrNiMoN17-13-3	A 312 Grade TP316LN
1.4436	X 5 CrNiMo 17 13 3	X3CrNiMo17-13-3	A 312 Grade TP316
1.4435	X 2 CrNiMo 18 14 3	X2CrNiMo18-14-3	A 312 Grade TP316L
1.4439	X 2 CrNiMoN 17 13 5	X2CrNiMoN17-13-5	UNS S 31726
1.4539	X 1 NiCrMoCuN 25 20 5	X1NiCrMoCu25-20-5	UNS N 08904 (904L)
1.4547	–	X1CrNiMoCuN20-18-7	UNS S 31254
1.4529	X 1 NiCrMoCuN 25 20 6	X1NiCrMoCuN25-20-7	UNS N 08926
1.4462	X 2 CrNiMoN 22 5 3	X2CrNiMoN22-5-3	UNS S 31803 (Duplex)
1.4410	–	X2CrNiMoN25-7-4	UNS S 32750 (Superduplex)

Flanşlar

Malzeme No		EN	ASTM
Alaşımsız			
1.0038	RSt 37-2	S235JR	–
1.0570	St 52-3	S355J2 (1.0577)	–
1.0460	C 22.8	P250GH	–
1.0432	C 21	–	A 105
1.0352	–	P245GH	–
–	–	–	–
Alaşımlı – Sıcağa dayanıklı			
1.5415	15 Mo 3	16Mo3	A 182 Grade F 1
1.7335	13 CrMo 4 4	13CrMo4-5	A 182 Grade F11, F12
1.7380	10 CrMo 9 10	11CrMo9-10 (1.7383)	A 182 Grade F22
1.7362	12 CrMo 19 5	–	A 182 Grade F5
–	–	–	A 182 Grade F9
1.4903	–	X10CrMoVNb9-1	A 182 Grade F91
Soğuk Çekme — Düşük sıcaklık			
1.5637	10 Ni 14	12Ni14	A 350 Grade LF3
1.0566	TStE 355	P355QH1 (1.0571)	A 350 Grade LF2
–	–	–	–
–	–	–	–
İnce Taneli Yapı Çeliği			
1.0486	StE 285	–	A 694 Grade F42
1.0562	StE 355	P355N	A 694 Grade F52
1.8902	StE 420	P420N	A 694 Grade F60
1.8905	StE 460	P460N	A 694 Grade F70
Çelik Hat Boruları			
–	–	–	–
–	–	–	–
–	–	–	–
–	–	–	–
Paslanmaz Çelik			
1.4307	–	X2CrNi18-9	A 182 Grade F304L
1.4306	–	–	–
1.4301	X 5 CrNi 18 10	X5CrNi18-10	A 182 Grade F304
1.4541	X 6 CrNiTi 18 10	X6CrNiTi18-10	A 182 Grade F321
1.4550	X 6 CrNiNb 18-10	X6CrNiNb18-10	A 182 Grade F347
1.4404	X 2 CrNiMo 17 13 2	X2CrNiMo17-12-2	A 182 Grade F316L
1.4401	X 5 CrNiMo 17 12 2	X5CrNiMo17-12-2	A 182 Grade F316
1.4571	X 6 CrNiMoTi 17-12-2	X6CrNiMoTi17-12-2	A 182 Grade F316Ti
1.4429	X 2 CrNiMoN 17 13 3	X2CrNiMoN17-13-3	A 182 Grade F316LN
1.4436	X 5 CrNiMo 17 13 3	X3CrNiMo17-13-3	A 182 Grade F316
1.4435	X 2 CrNiMo 18 14 3	X2CrNiMo18-14-3	A 182 Grade F316L
1.4439	X 2 CrNiMoN 17 13 5	X2CrNiMoN17-13-5	A 182 Grade F48
1.4539	X 1 NiCrMoCuN 25 20 5	X1NiCrMoCu25-20-5	A 182 Grade F904L
1.4547	–	X1CrNiMoCuN20-18-7	UNS S 31254
1.4529	X 1 NiCrMoCuN 25 20 6	X1NiCrMoCuN25-20-7	UNS N 08926
1.4462	X 2 CrNiMoN 22 5 3	X2CrNiM0N22-5-3	A 182 Grade F51 (Duplex)
1.4410	–	X2CrNiMoN25-7-4	A 182 Grade F53 (Superduplex)

Kaynak Ağızlı Fittingler

Malzeme No		EN	ASTM
Alaşımsız			
1.0254	St 37.0	S235	–
–	–	–	–
1.0305	St 35.8/I	P235GH (1.0345)	A 234 Grade WPA
1.0305	St 35.8/III	P235GH (1.0345)	–
1.0405	St 45.8/I	P265GH (1.0425)	A 234 Grade WPB
1.0405	St 45.8/III	P265GH (1.0425)	–
Alaşımlı – Sıcağa dayanıklı			
1.5415	15 Mo 3	16Mo3	A 234 Grade WP1
1.7335	13 CrMo 4 4	13CrMo4-5	A 234 Grade WP11, WP12
1.7380	10 CrMo 9 10	10CrMo9-10	A 234 Grade WP22
1.7362	12 CrMo 19 5	X11CrMo5	A 234 Grade WP5
–	–	–	A 234 Grade WP9
1.4903	–	X10CrMoVNb9-1	A 234 Grade WP91
Soğuk Çekme — Düşük sıcaklık			
1.5637	10 Ni 14	12Ni14	A 420 Grade WPL3
1.0356	TTSt 35 N	P215NL (1.0451)	–
1.0356	TTSt 35 V	–	–
–	–	P265NL (1.0453)	A 420 Grade WPL6
İnce Taneli Yapı Çeliği			
1.0486	StE 285	–	A 860 Grade WPHY42
1.0562	StE 355	P355N	A 860 Grade WPHY52
1.8902	StE 420	–	A 860 Grade WPHY60
1.8905	StE 460	–	A 860 Grade WPHY70
Çelik Hat Boruları			
1.0457	StE 240.7	–	–
1.0484	StE 290.7	L290NB	A 860 Grade WPHY42
1.0582	StE 360.7	L360NB	A 860 Grade WPHY52
1.8972	StE 415.7	L415NB	A 860 Grade WPHY60
Paslanmaz Çelik			
1.4307	–	X2CrNi18-9	A 403 Grade WP304L
1.4306	X 2 CrNi 19 11	X2CrNi19-11	A 403 Grade WP304L
1.4301	X 5 CrNi 18 10	X5CrNi18-10	A 403 Grade WP304
1.4541	X 6 CrNiTi 18 10	X6CrNiTi18-10	A 403 Grade WP321
1.4550	X 6 CrNiNb 18-10	X6CrNiNb18-10	A 403 Grade WP347
1.4404	X 2 CrNiMo 17 13 2	X2CrNiMo17-12-2	A 403 Grade WP316L
1.4401	X 5 CrNiMo 17 12 2	X5CrNiMo17-12-2	A 403 Grade WP316
1.4571	X 6 CrNiMoTi 17 12 2	X6CrNiTi18-10	–
1.4429	X 2 CrNiMoN 17 13 3	X2CrNiMoN17-13-3	A 403 Grade WP316LN
1.4436	X 5 CrNiMo 17 13 3	X3CrNiMo17-13-3	A 403 Grade WP316
1.4435	X 2 CrNiMo 18 14 3	X2CrNiMo18-14-3	A 403 Grade WP316LN
1.4439	X 2 CrNiMoN 17 13 5	X2CrNiMoN17-13-5	UNS S 31726
1.4539	X 1 NiCrMoCuN 25 20 5	X1NiCrMoCu25-20-5	UNS N 08904 (904L)
1.4547	–	X1CrNiMoCuN20-18-7	UNS S 31254
1.4529	X 1 NiCrMoCuN 25 20 6	X1NiCrMoCuN25-20-7	UNS N 08926
1.4462	X 2 CrNiMoN 22 5 3	X2CrNiMoN22-5-3	UNS S 31803 (Duplex)
1.4410	–	X2CrNiMoN25-7-4	UNS S 32750 (Superduplex)

Manfred Geldbach®

Manfred Geldbach Boru ve Boru Bağlantı Elemanları Sanayi Ltd. Şti.
Fatih Mah. Mücavir Alanda Bulunan Fab. ve İşyerleri, Küme Evler No:8/8 Beyazköy / Saray / Tekirdağ
Genel Müdürlük: +90 (282) 798 50 80 Faks: +90 (282) 798 50 83
İstanbul Ofis : +90 (216) 999 18 22
E-posta: info@manfredgeldbach.com.tr • satis@manfredgeldbach.com.tr

www.manfredgeldbach.com.tr